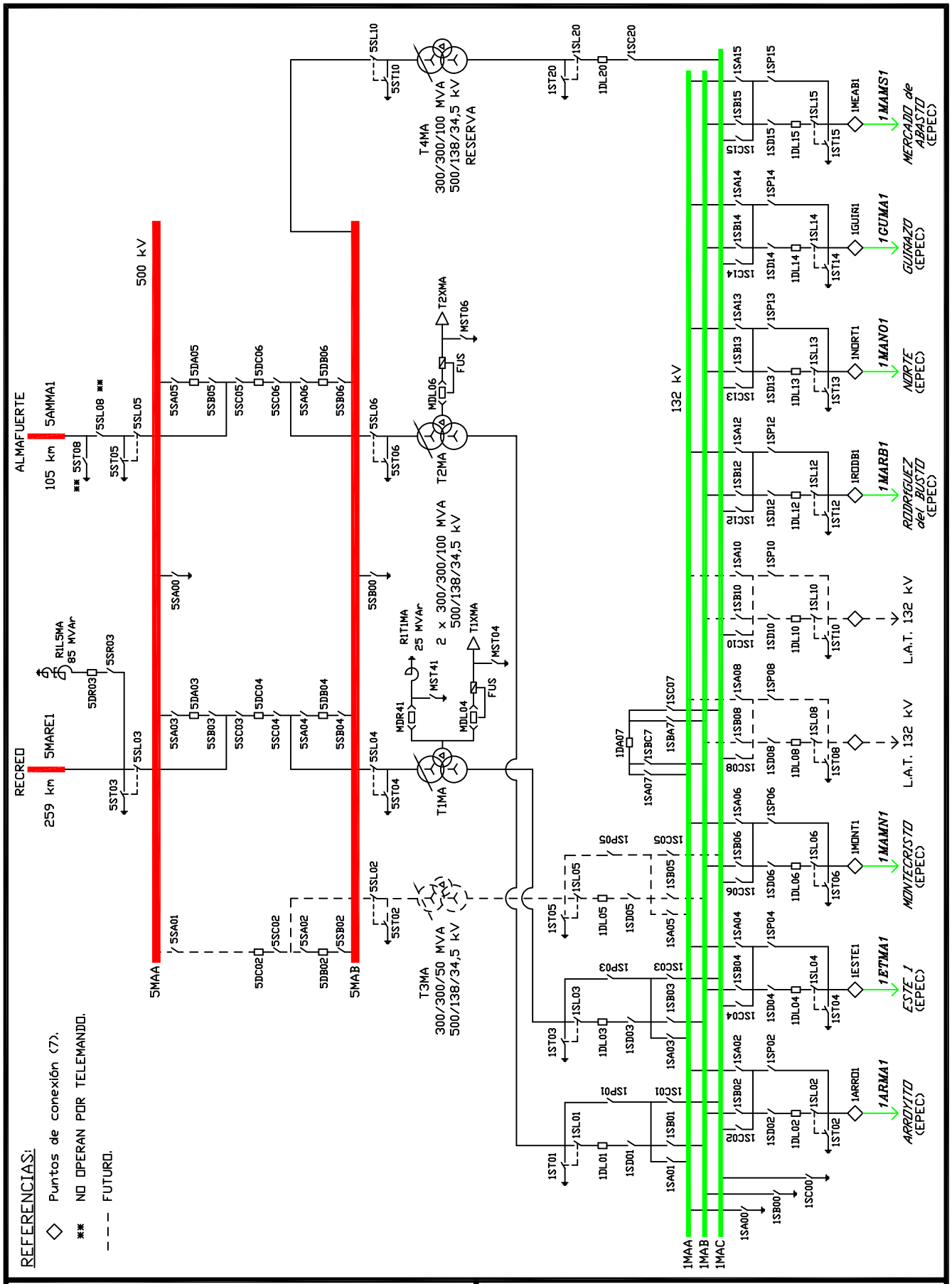

Transener

GERENCIA DE PLANIFICACION Y OPERACION DE LA RED
DEPARTAMENTO INGENIERIA DE OPERACION

ET MALVINAS ARGENTINAS [MA]

ESQUEMA UNIFILAR SIMPLIFICADO

Preparó	Ezequiel F. JORGE
Aprobó	Rubén BOVONE

Fecha de revisión:	6 JUNIO 2017	Escala: S/E	Plano N° 2-4-IO-016