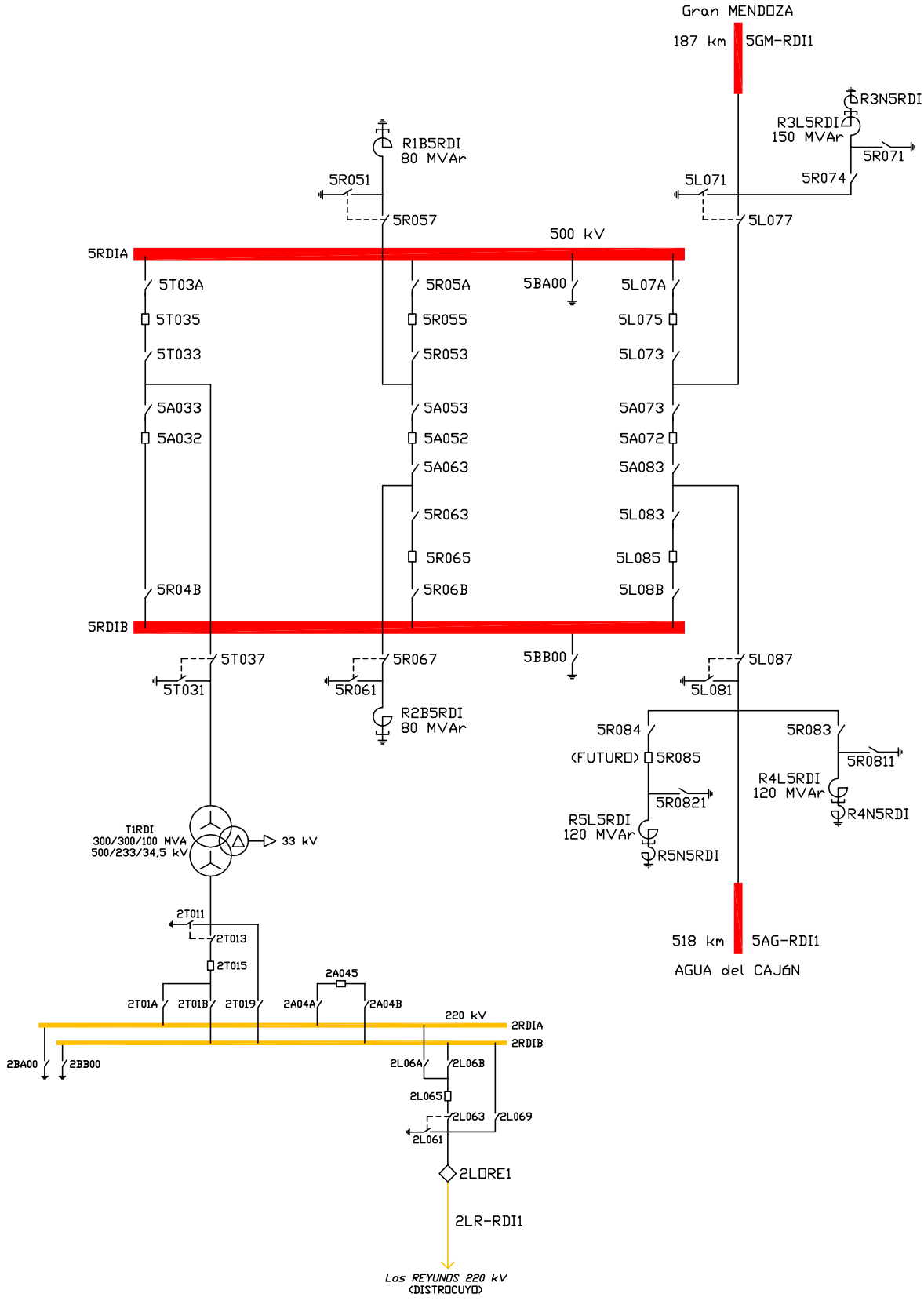

REFERENCIA: ◇ Punto de conexión (1).

Provincia de MENDOZA

Transener	GERENCIA DE PLANIFICACION Y OPERACION DE LA RED DEPARTAMENTO INGENIERIA DE OPERACION	
	ET RIO DIAMANTE [RDI]	
ESQUEMA UNIFILAR SIMPLIFICADO	Preparó: Ezequiel F. JORGE	
	Aprobó: Carlos DESTOC	
Fecha de revisión: 13 DICIEMBRE 2011	Escala: S/E	Plano N° 2-4-IO-744