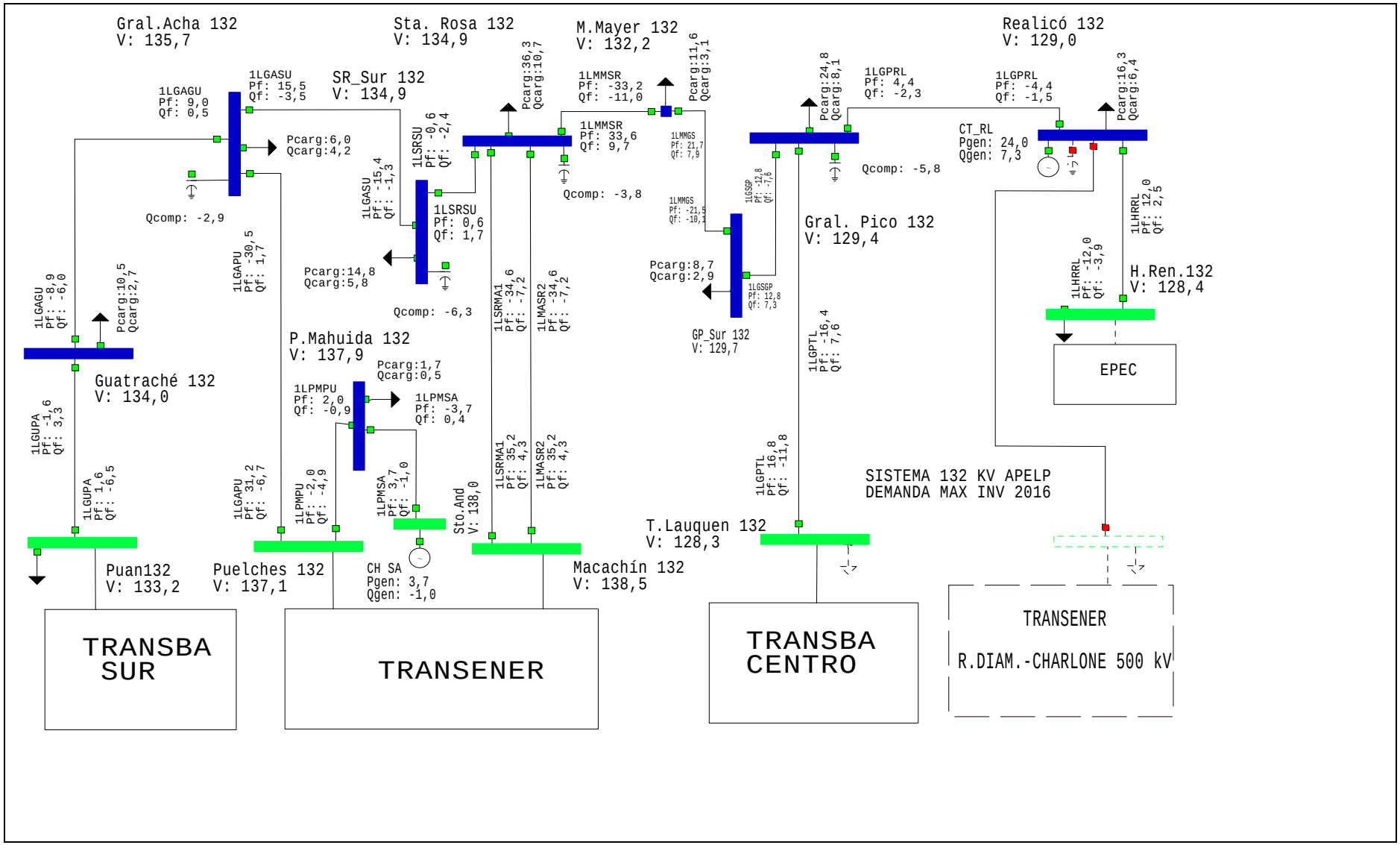
Gral.Acha 132
V: 135,7
Sta. Rosa 132
V: 134,9
M.Mayer 132
V: 132,2
Realicó 132
V: 129,0
1LGAGU
Pf: 9,0
Qf: 0,5
1LGASU
Pf: 15,5
Qf: -3,5
SR_Sur 132
V: 134,9
Pcarg:6,0
Qcarg:4,2
Qcomp: -2,9
1LGASU
Pf: -15,4
Qf: -1,3
1LSRSU
Pf: -0,6
Qf: -2,4
1LSRSU
Pf: 0,6
Qf: 1,7
Pcarg:14,8
Qcarg:5,8
Qcomp: -6,3
Pcarg:36,3
Qcarg:10,7
Qcomp: -3,8
1LMMSR
Pf: -33,2
Qf: -11,0
1LMMSR
Pf: 33,6
Qf: 9,7
Pcarg:11,6
Qcarg:3,1
1LMMGS
Pf: 21,7
Qf: 7,9
1LMMGS
Pf: -21,5
Qf: -10,1
Pcarg:8,7
Qcarg:2,9
1LGSGP
Pf: 12,8
Qf: 7,3
GP_Sur 132
V: 129,7
1LGSGP
Pf: -12,8
Qf: -7,6
Pcarg:24,8
Qcarg:8,1
1LGPRL
Pf: 4,4
Qf: -2,3
Qcomp: -5,8
Gral. Pico 132
V: 129,4
1LGPRL
Pf: -4,4
Qf: -1,5
Pcarg:16,3
Qcarg:6,4
CT_RL
Pgen: 24,0
Qgen: 7,3
1LHRRL
Pf: 12,0
Qf: 2,5
1LHRRL
Pf: -12,0
Qf: -3,9
H.Ren.132
V: 128,4
EPEC
1LGAGU
Pf: -8,9
Qf: -6,0
Pcarg:10,5
Qcarg:2,7
1LGAPU
Pf: -30,5
Qf: 1,7
Guatraché 132
V: 134,0
1LGUPA
Pf: -1,6
Qf: 3,3
1LGUPA
Pf: 1,6
Qf: -6,5
Puan132
V: 133,2
TRANSBA
SUR
P.Mahuida 132
V: 137,9
Pcarg:1,7
Qcarg:0,5
1LPMPU
Pf: 2,0
Qf: -0,9
1LPMSA
Pf: -3,7
Qf: 0,4
1LGAPU
Pf: 31,2
Qf: -6,7
1LPMPU
Pf: -2,0
Qf: -4,9
1LPMSA
Pf: 3,7
Qf: -1,0
Puelches 132
V: 137,1
CH SA
Pgen: 3,7
Qgen: -1,0
1LSRMA1
Pf: -34,6
Qf: -7,2
1LMASR2
Pf: -34,6
Qf: -7,2
1LSRMA1
Pf: 35,2
Qf: 4,3
1LMASR2
Pf: 35,2
Qf: 4,3
Sto.And
V: 138,0
Macachín 132
V: 138,5
TRANSENER
1LGPTL
Pf: -16,4
Qf: 7,6
1LGPTL
Pf: 16,8
Qf: -11,8
T.Lauquen 132
V: 128,3
TRANSBA
CENTRO
SISTEMA 132 KV APELP
DEMANDA MAX INV 2016
TRANSENER
R.DIAM.-CHARLONE 500 kV