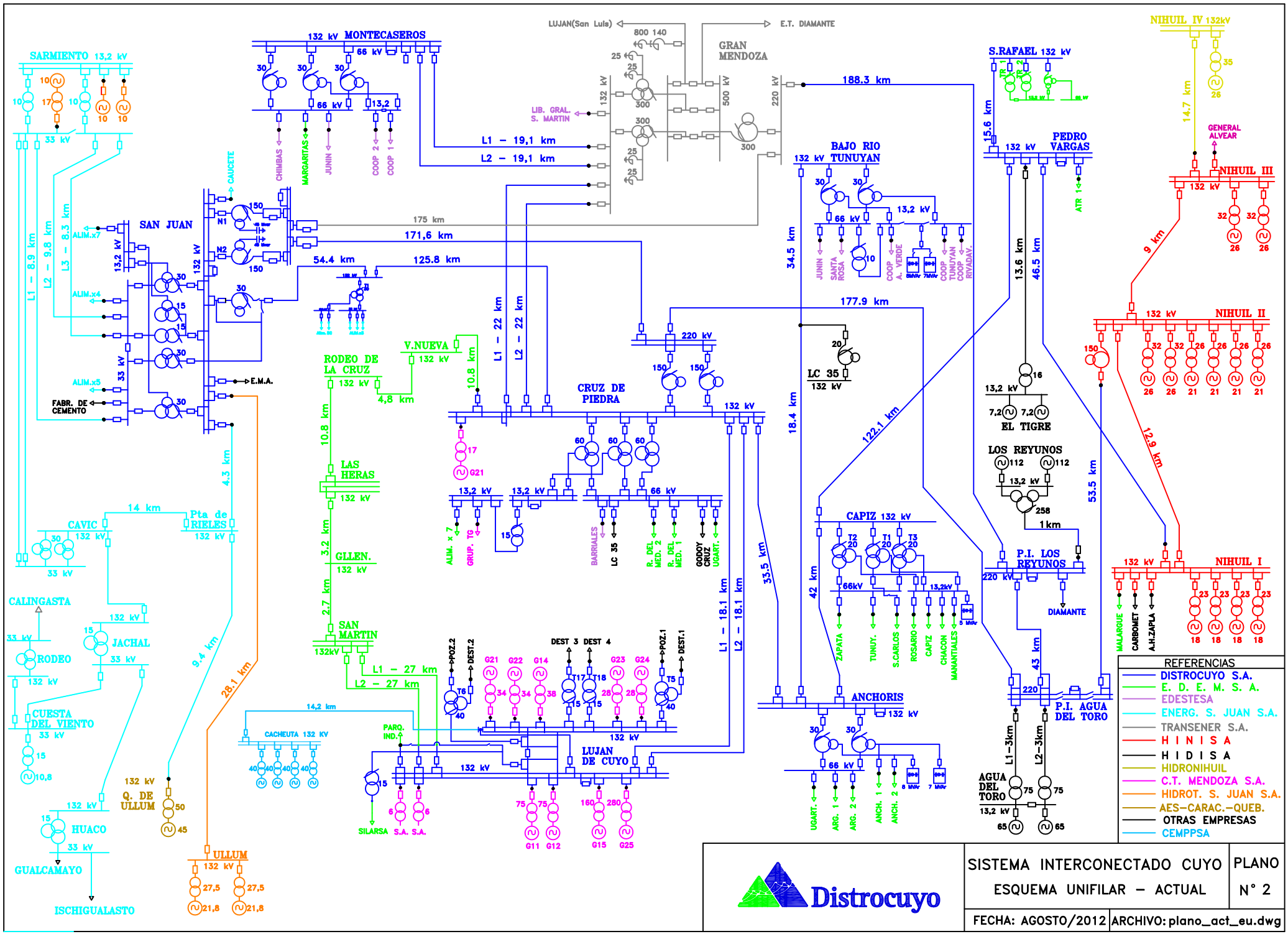
SISTEMA INTERCONECTADO CUYO
ESQUEMA UNIFILAR – ACTUAL
PLANO N° 2
FECHA: AGOSTO/2012
ARCHIVO: plano_act_eu.dwg
Distrocuyo
REFERENCIAS
DISTROCUYO S.A.
E. D. E. M. S. A.
EDESTESA
ENERG. S. JUAN S.A.
TRANSENER S.A.
H I N I S A
H I D I S A
HIDRONIHUIL
C.T. MENDOZA S.A.
HIDROT. S. JUAN S.A.
AES–CARAC.–QUEB.
OTRAS EMPRESAS
CEMPPSA
SARMIENTO 13,2 kV
132 kV MONTECASEROS
LUJAN(San Luis)
E.T. DIAMANTE
GRAN MENDOZA
LIB. GRAL. S. MARTIN
L1 – 19,1 km
L2 – 19,1 km
188.3 km
S.RAFAEL 132 kV
NIHUIL IV 132kV
GENERAL ALVEAR
NIHUIL III
NIHUIL II
NIHUIL I
PEDRO VARGAS
BAJO RIO TUNUYAN
SAN JUAN
CAUCETE
CHIMBAS
MARGARITAS
JUNIN
COOP 2
COOP 1
175 km
171,6 km
54.4 km
125.8 km
177.9 km
122.1 km
L1 – 22 km
L2 – 22 km
V.NUEVA
RODEO DE LA CRUZ
CRUZ DE PIEDRA
LC 35
EL TIGRE
LOS REYUNOS
CAPIZ 132 kV
P.I. LOS REYUNOS
DIAMANTE
P.I. AGUA DEL TORO
AGUA DEL TORO
LAS HERAS
GLLEN.
SAN MARTIN
L1 – 27 km
L2 – 27 km
L1 – 18.1 km
L2 – 18.1 km
ANCHORIS
LUJAN DE CUYO
CACHEUTA 132 KV
PARQ. IND.
SILARSA S.A. S.A.
E.M.A.
FABR. DE CEMENTO
CAVIC
Pta de RIELES
CALINGASTA
RODEO
JACHAL
CUESTA DEL VIENTO
HUACO
GUALCAMAYO
ISCHIGUALASTO
Q. DE ULLUM
ULLUM
MALARGUE
CARBOMET
A.H.ZAPLA
ZAPATA
TUNUY.
S.CARLOS
ROSARIO
CAPIZ
CHACON
MANANTIALES
UGART.
ARG. 1
ARG. 2
ANCH. 1
ANCH. 2
L1 – 8.9 km
L2 – 9.8 km
L3 – 8.3 km
10.8 km
4,8 km
3.2 km
2.7 km
4.3 km
9.4 km
28.1 km
14 km
14,2 km
34.5 km
18.4 km
33.5 km
42 km
43 km
53.5 km
13.6 km
46.5 km
15.6 km
14.7 km
9 km
12.9 km
1 km
L1–3km
L2–3km