TABLA b.2.3: NIVELES DE RIESGO DE ÁREAS MALLADAS (Condición N)

Gráfico del Área o subsistema	AREA :			
	NIVEL 1: (RIESGO DE AISLAMIENTO)	**Máximo Intercambio neto :**	Ref. (1) N°:	Eval. de CAMMESA:
	Robustez del cálculo			

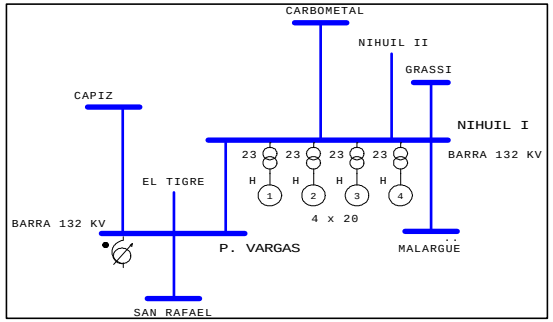

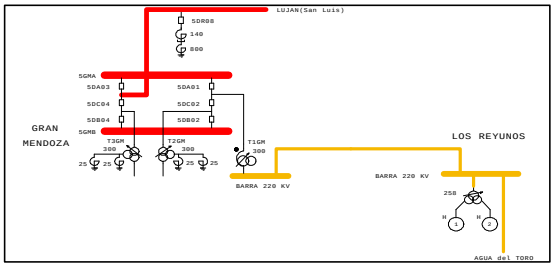

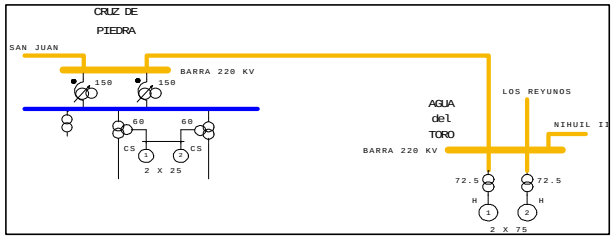

NIVEL 2:	**Máximo Intercambio neto:**		Ref. (1) N°:	Eval. de CAMMESA:
F/S LAT 132 KV NIH1- PVAG	LRY-GMZA:	241 MVA	DAG Sistema Sur.doc	
Estudio DAG SUR	ADT-CDP:	278 MVA		
Nihuil 245 MW	Total:	519 MVA		
Diamante 368 MW				
CTMSA 507 MW				
Mecanismo de DAG SUR				
Disparos:				
Nihuil 1: 1 grupo				
Nihuil 1: 2 grupos				
Nihuil 3: 1 grupo				

Líneas de interconexión con el resto del sistema
LAT 132 kV Nihuil 1 - Pedro Vargas
LAT 220 kV Los Reyunos - Gran Mendoza
LAT 220 kV Agua del Toro - Cruz de Piedra

(1) Indicar Nº de Referencia de el/los estudio/s que avalan el límite.