TABLA b.2.3: NIVELES DE RIESGO DE ÁREAS MALLADAS (Condición N-1)

Gráfico del Área o subsistema	**AREA :**				
	NIVEL 1: (RIESGO DE AISLAMIENTO)	**Máximo Intercambio neto :**		Ref. (1) N°:	Eval. de CAMMESA:
	Robustez del cálculo				
	NIVEL 2:	**Máximo Intercambio neto:**		Ref. (1) N°:	Eval. de CAMMESA:
	F/S LAT 220 KV ADT- CDP	LRY-GMZA:	252 MVA	DAG Sistema Sur.doc	
	Estudio DAG SUR	NIH1-P.VARGAS:	134 MVA		
	Nihuil245 MW	Total:	386 MVA		
	Diamante 368 MW				
	CTMSA 507 MW				
	Mecanismo de DAG SUR				
	Disparos:				
	Agua del Toro: 2 grupos				
	Nihuil 1: 1 grupo				
	Nihuil 1: 2 grupos				
	Nihuil 3: 1 grupo				

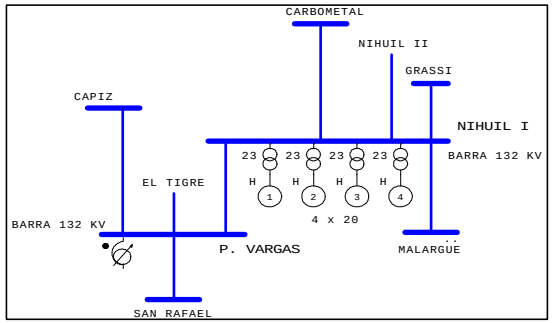

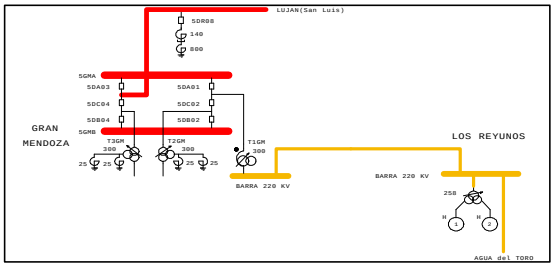

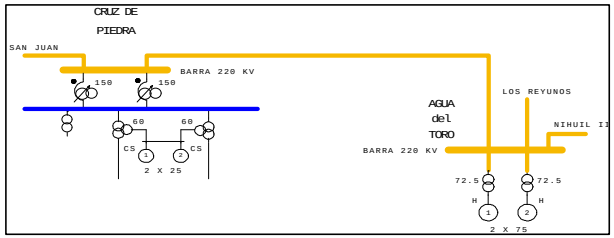

Líneas de interconexión con el resto del sistema
LAT 132 kV Nihuil 1 - Pedro Vargas
LAT 220 kV Los Reyunos - Gran Mendoza
LAT 220 kV Agua del Toro - Cruz de Piedra

(1) Indicar Nº de Referencia de el/los estudio/s que avalan el límite.