TABLA b.2.3: NIVELES DE RIESGO DE ÁREAS MALLADAS (Condición N)

Gráfico del Área o subsistema	AREA :				
	NIVEL 1: (RIESGO DE AISLAMIENTO)	**Máximo Intercambio neto :**		Ref. (1) N°:	Eval. de CAMMESA:
	Robustez del cálculo				
	NIVEL 2:	**Máximo Intercambio neto:**		Ref. (1) N°:	Eval. de CAMMESA:
	Corredor SUR		380 MVA	DAG Sistema Sur.doc	
	Estudio DAG SUR				
	Sin Mecanismo de DAG SUR				

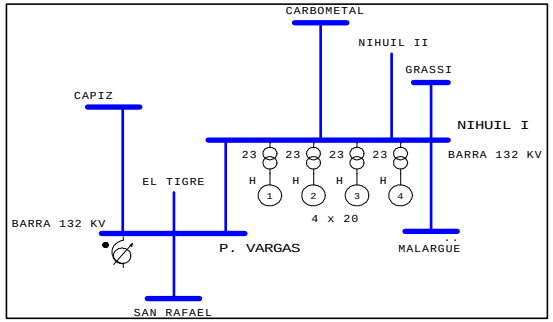

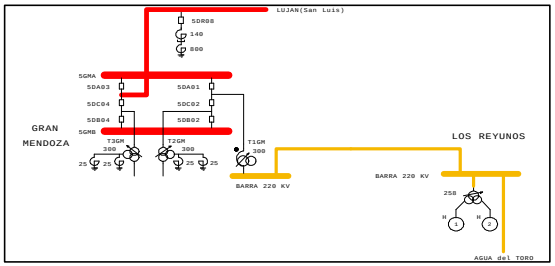

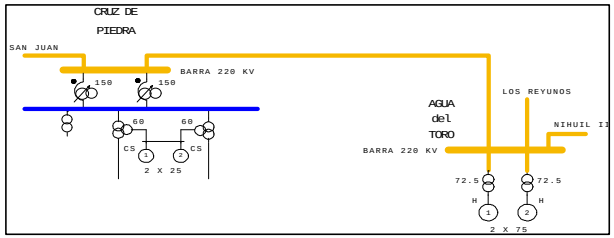

Líneas de interconexión con el resto del sistema
LAT 132 kV Nihuil 1 - Pedro Vargas
LAT 220 kV Los Reyunos - Gran Mendoza
LAT 220 kV Agua del Toro - Cruz de Piedra

(1) Indicar Nº de Referencia de el/los estudio/s que avalan el límite.