# Anexo 2.5

# Sección 5: Mapas y Esquemas Unifilares del Sistema

POTENCIA INSTALADA EN LAS ESTACIONES TRANSFORMADORAS DE DISTROCUYO S.A. - 220 y 132 kV

| DISTROCUYO S.A. | | |
|---|---|---|
| E.T. San Juan | 220 kV | 300 MVA |
| | 132 kV | 105 MVA |
| E.T. Cañada Honda | 132 kV | 30 MVA |
| E.T. Cruz de Piedra | 220 kV | 300 MVA |
| | 132 kV | 180 MVA |
| | 13,2 kV | 15 MVA |
| E.T. Lujan de Cuyo | 132 kV | 125 MVA |
| E.T. Montecaseros | 132 kV | 90 MVA |
| E.T. Bajo Río Tyán | 132 kV | 60 MVA |
| | 66 kV | 10 MVA |
| E.T. Anchoris | 132 kV | 60 MVA |
| E.T. Capiz | 132 kV | 60 MVA |
| Potencia Instalada Por nivel de Tensión | 220 kV | 600 MVA |
| | 132 kV | 710 MVA |
| | 66 kV | 10 MVA |
| Potencia Instalada Total Distrocuyo S.A. | 1335 MVA | |

- TRANSENER
- EDEMSA
- EDESTESA
- ENERGIA S. JUAN
- Mineras Argentinas

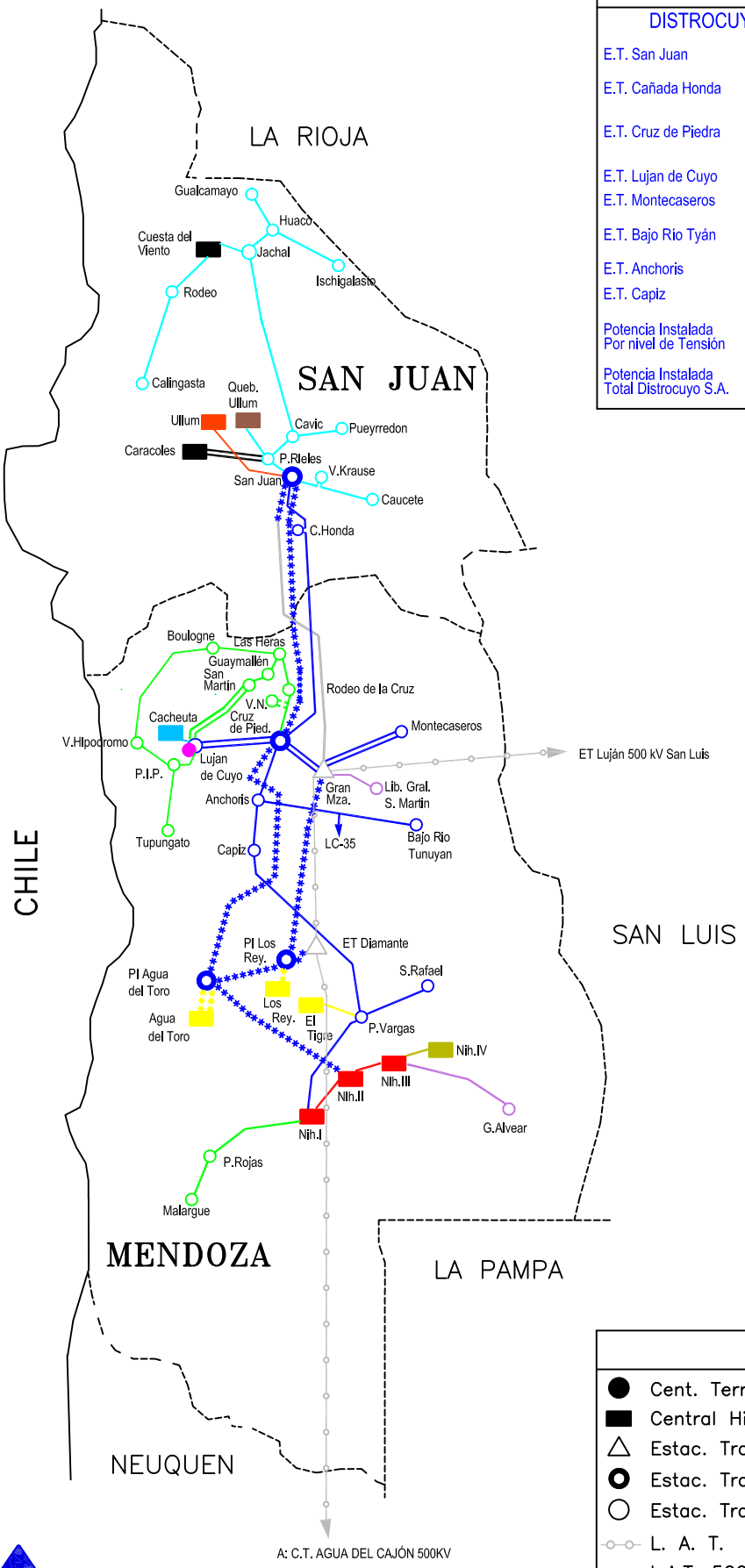


Distrocuyo

## REFERENCIAS

- Cent. Term. Vap. o TG
- Central Hidraulica
- Estac. Transf. 500 kV
- Estac. Transf. 220 kV
- Estac. Transf. 132 kV
- L. A. T. 500 KV
- L.A.T. 500 KV Tensionada en 220 kV
- ***** L. A. T. 220 KV
- L. A. T. 132 KV
- L. M. T. 33 KV

- DISTROCUYO S.A.
- E. D E. M. S. A.
- EDESTE S.A.
- ENERG. S. JUAN
- TRANSENER S.A.
- H I N I S A
- H I D I S A
- HIDRONIHUIL
- C.T. MENDOZA S.A.
- HIDROT. S. JUAN S.A.
- AES-CARAC.-QUEB.
- EPSE
- MINERAS ARGENTINAS S.A.

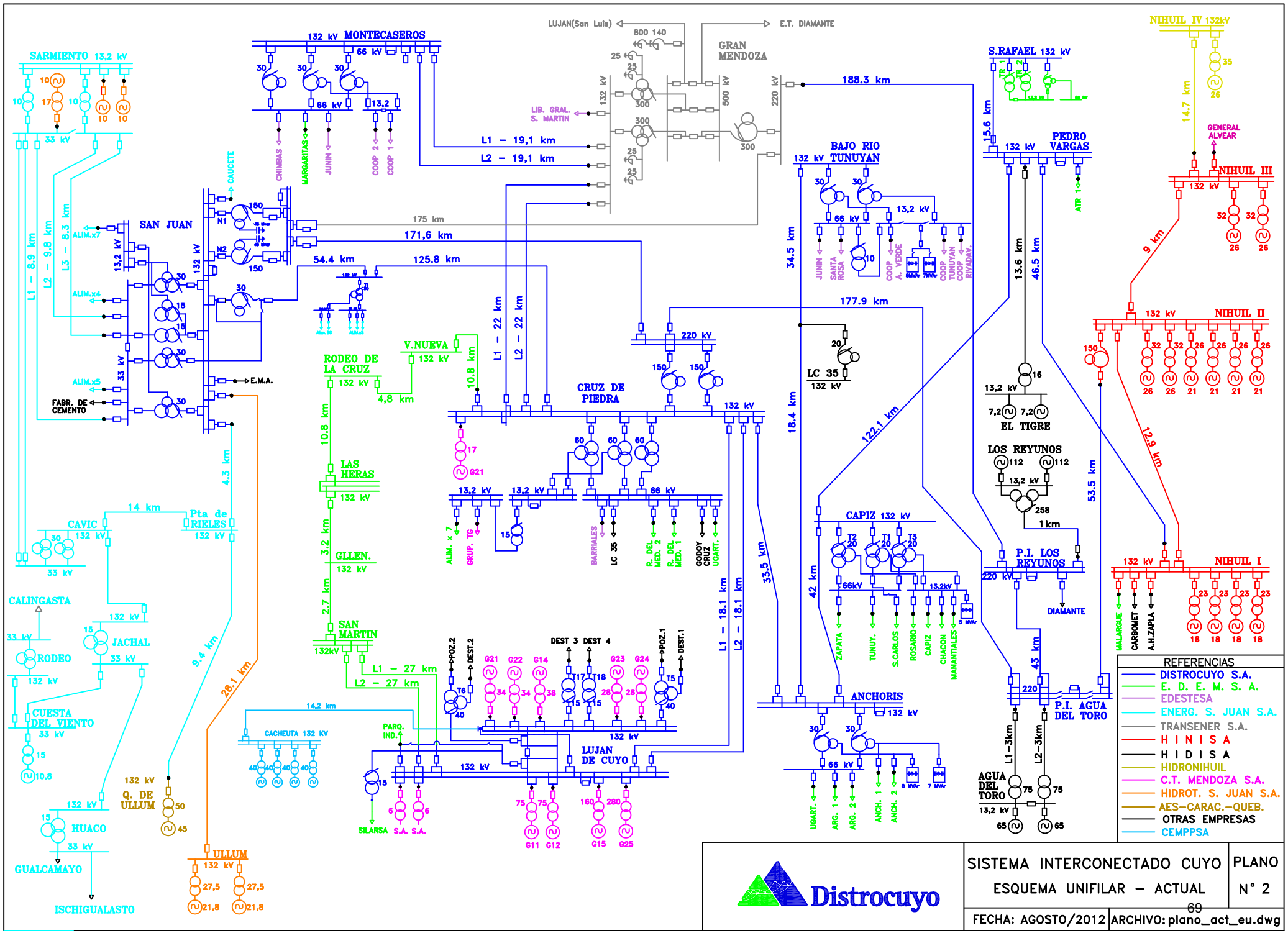

SARMIENTO 13,2 kV
MONTECASEROS
132 kV
66 kV
CHIMBAS
MARGARITAS
JUNIN
COOP 2
COOP 1
LUJAN(San Luis)
E.T. DIAMANTE
GRAN MENDOZA
LIB. GRAL. S. MARTIN
L1 – 19,1 km
L2 – 19,1 km
188.3 km
S.RAFAEL 132 kV
NIHUIL IV 132kV
GENERAL ALVEAR
NIHUIL III
BAJO RIO TUNUYAN
PEDRO VARGAS
ATR 1
SAN JUAN
CAUCETE
175 km
171,6 km
54.4 km
125.8 km
ALIM.x7
ALIM.x4
ALIM.x5
FABR. DE CEMENTO
E.M.A.
L1 – 8.9 km
L2 – 9.8 km
L3 – 8.3 km
JUNIN
SANTA ROSA
COOP A. VERDE
COOP TUNUYAN
COOP RIVADAV.
177.9 km
LC 35
EL TIGRE
LOS REYUNOS
NIHUIL II
NIHUIL I
MALARGUE
CARBOMET
A.H.ZAPLA
RODEO DE LA CRUZ
V.NUEVA
CRUZ DE PIEDRA
LAS HERAS
GLLEN.
SAN MARTIN
CAVIC
Pta de RIELES
CALINGASTA
RODEO
JACHAL
CUESTA DEL VIENTO
HUACO
GUALCAMAYO
ISCHIGUALASTO
Q. DE ULLUM
ULLUM
CACHEUTA 132 KV
PARQ. IND.
SILARSA
S.A. S.A.
LUJAN DE CUYO
DEST 3 DEST 4
CAPIZ 132 kV
ZAPATA
TUNUY.
S.CARLOS
ROSARIO
CAPIZ
CHACON
MANANTIALES
P.I. LOS REYUNOS
DIAMANTE
ANCHORIS
UGART.
ARG. 1
ARG. 2
ANCH. 1
ANCH. 2
P.I. AGUA DEL TORO
AGUA DEL TORO
L1 – 22 km
L2 – 22 km
L1 – 18.1 km
L2 – 18.1 km
L1 – 27 km
L2 – 27 km
REFERENCIAS
DISTROCUYO S.A.
E. D. E. M. S. A.
EDESTESA
ENERG. S. JUAN S.A.
TRANSENER S.A.
H I N I S A
H I D I S A
HIDRONIHUIL
C.T. MENDOZA S.A.
HIDROT. S. JUAN S.A.
AES–CARAC.–QUEB.
OTRAS EMPRESAS
CEMPPSA
Distrocuyo
SISTEMA INTERCONECTADO CUYO
ESQUEMA UNIFILAR – ACTUAL
PLANO N° 2
FECHA: AGOSTO/2012
ARCHIVO: plano_act_eu.dwg

# Anexo 2.6

# Sección 6: Esquemas unifilares de estaciones Transformadoras.

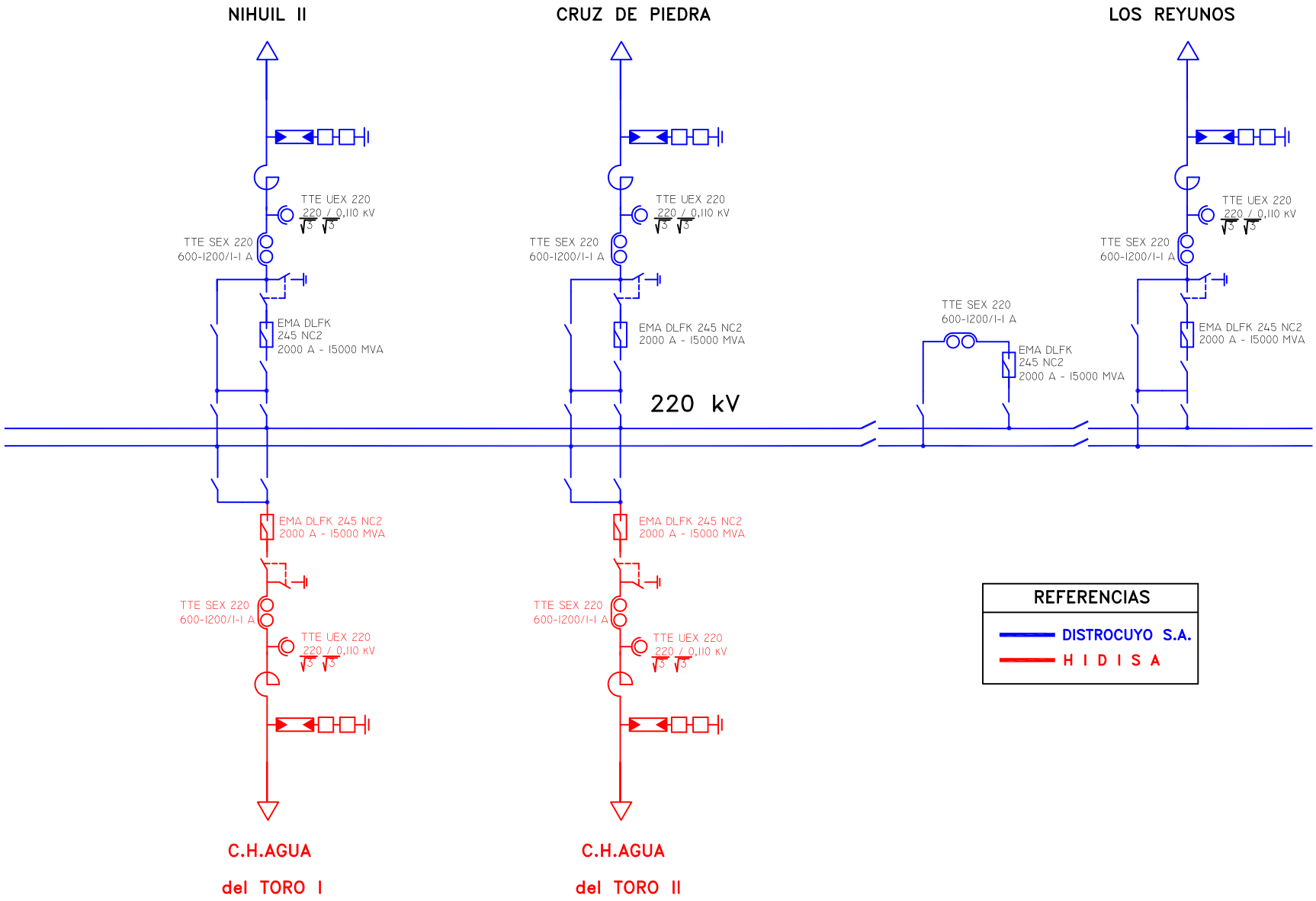


| REV. | DESCRIPCION | FECHA | EJEC. | CONTR | APROB |
|---|---|---|---|---|---|
| 1 | | 4/11/99 | R.D.P. | | |

Distrocuyo

ESTACION: P.I. AGUA DEL TORO

TENSION: 220 KV

FUNCION: ESQUEMA UNIFILAR

PLANO N°: - 10 -

ARCHIVO: agua del toro-eu.dwg

HOJA 1 DE 1

PLANO GENERADO CON SISTEMA GRAFICO "CAD"

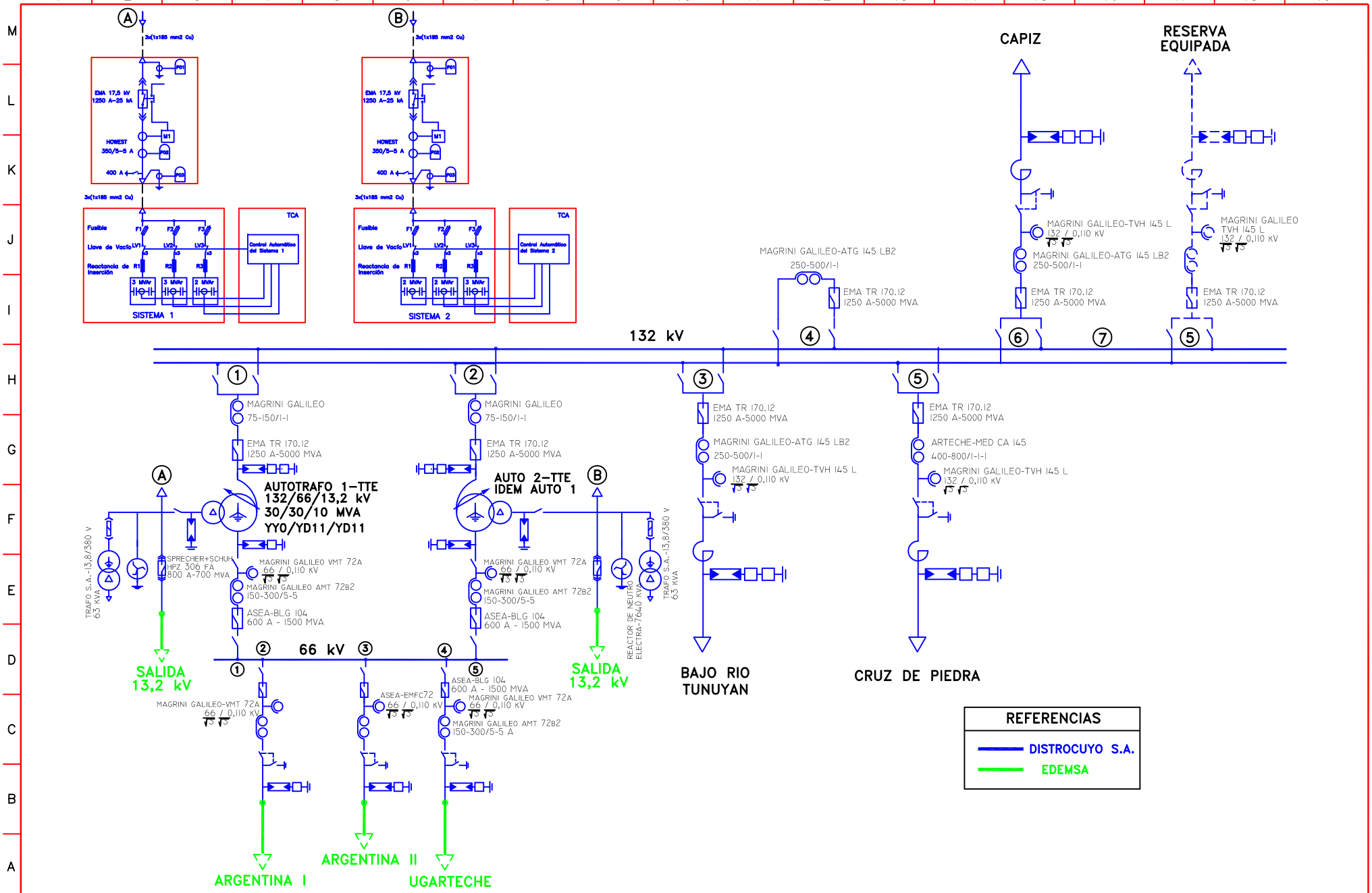


| REV. | DESCRIPCION | FECHA | EJEC. | CONTR | APROB |
|---|---|---|---|---|---|
| 3 | T.I Salida Cruz de Piedra | 14/08/12 | | | |
| 2 | Sistema de Compensación Capacitiva | 17/05/05 | R.D.P. | | |
| 1 | | 4/11/99 | R.D.P. | | |

Distrocuyo

| | |
|---|---|
| ESTACION: | ANCHORIS |
| TENSION: | 132 - 66 - 13,2 kV |
| FUNCION: | ESQUEMA UNIFILAR |
| PLANO N°: | - 5 - |
| ARCHIVO: | anchoris-eu.dwg |
| HOJA | 1 DE 1 |

PLANO GENERADO CON SISTEMA GRAFICO "CAD"

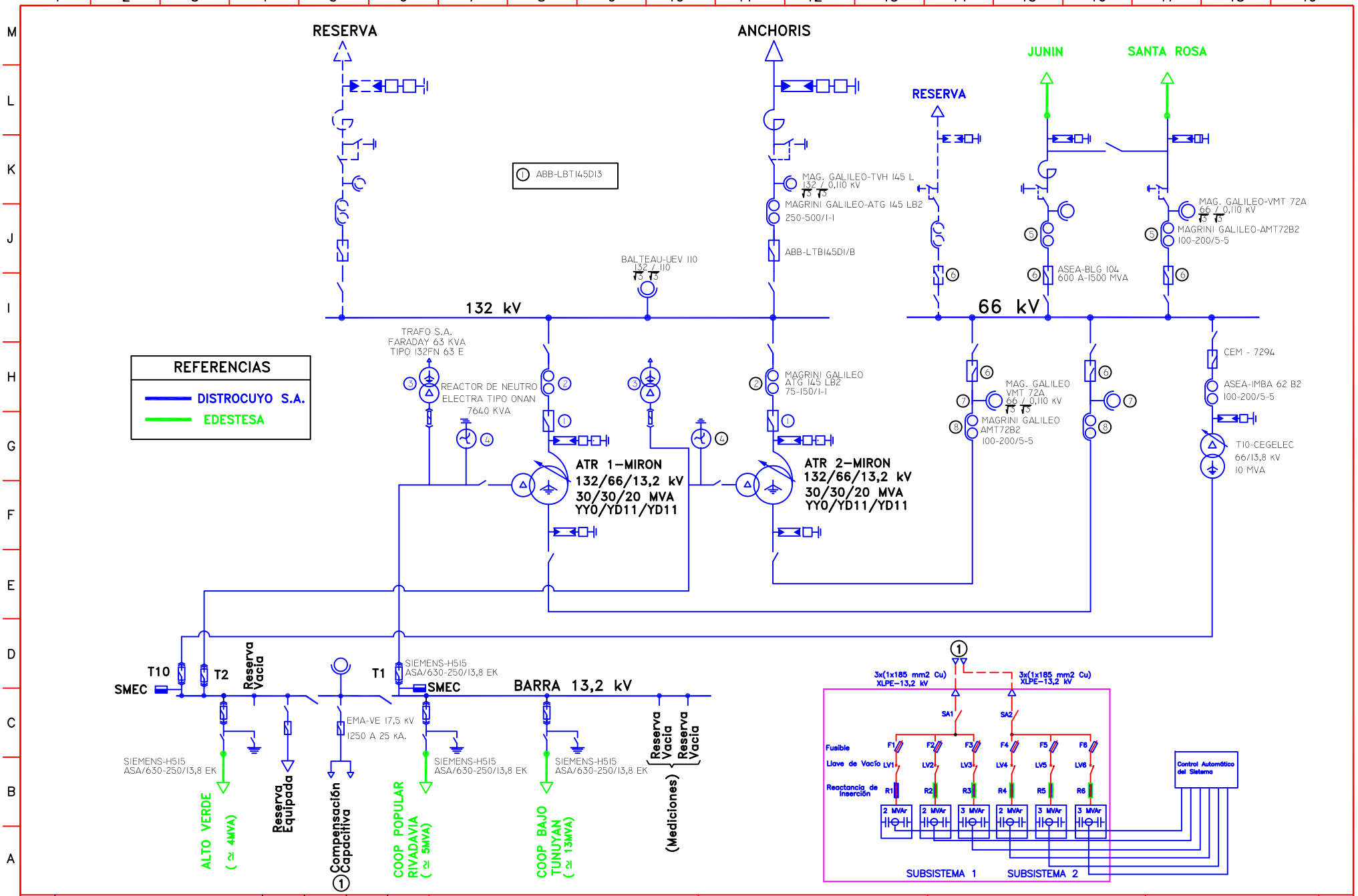


| REV. | DESCRIPCION | FECHA | EJEC. | CONTR | APROB |
|---|---|---|---|---|---|
| 3 | Interruptores de 132 KV | 13/08/12 | | | |
| 2 | Sistema de Compensación Capacitiva | 17/05/05 | R.D.P. | | |
| 1 | | 4/11/99 | R.D.P. | | |

Distrocuyo

ESTACION: BAJO RIO TUNUYAN

TENSION: 132 - 66 - 13,2 kV

FUNCION: ESQUEMA UNIFILAR

PLANO N°: - 4 -

ARCHIVO: bajo rio tunuyan-eu.dwg

HOJA 1 DE 1

PLANO GENERADO CON SISTEMA GRAFICO "CAD"

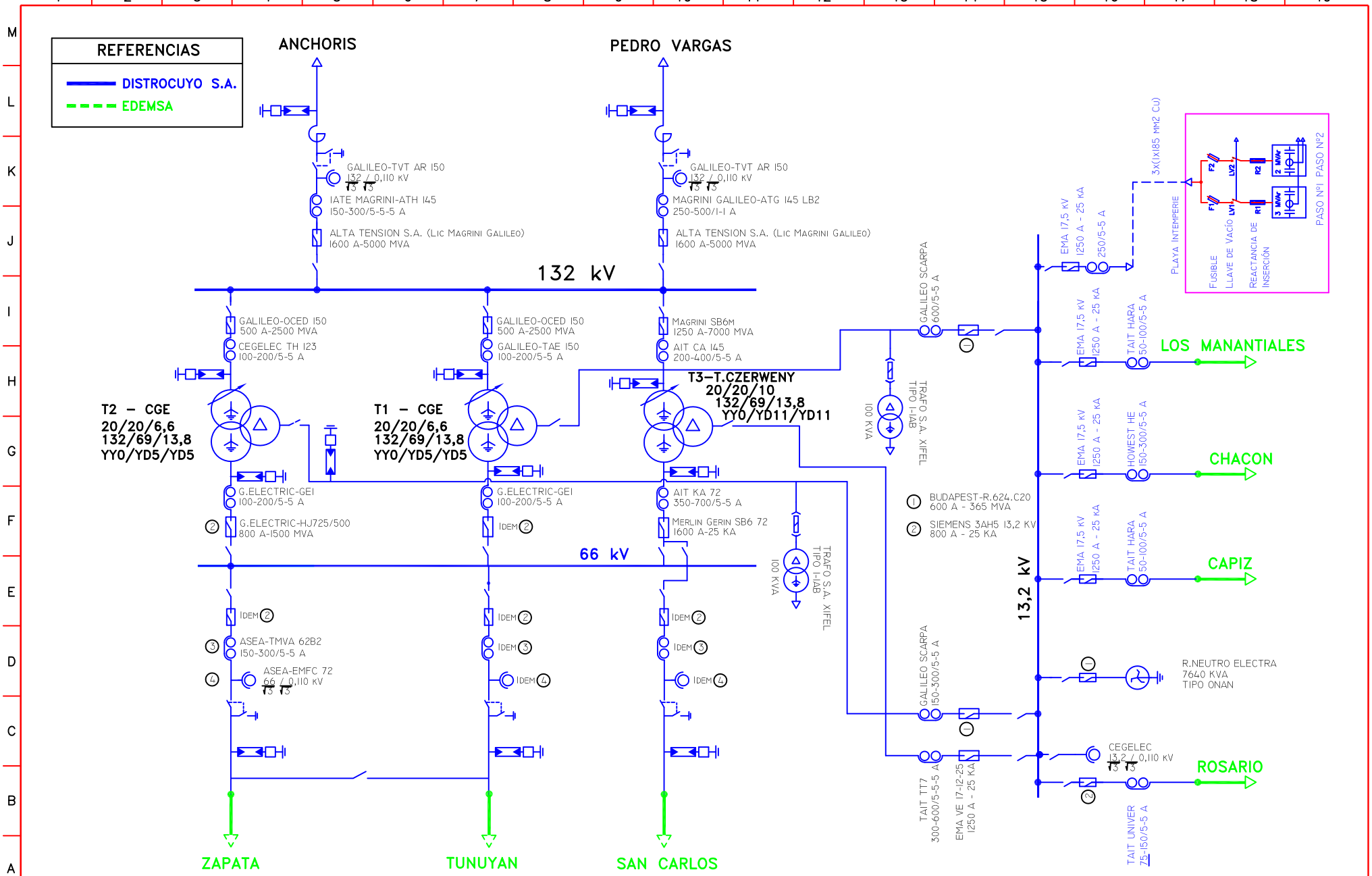


| REV. | DESCRIPCION | FECHA | EJEC. | CONTR | APROB |
|---|---|---|---|---|---|
| 4 | Cambio de Interruptor sal. P Vargas 132KV | 14/08/12 | | | |
| 3 | Sistema de Compensación Capacitivo | 17/05/05 | R.D.P. | | |
| 2 | Configuración Operativa 2004-2005 | 30/12/04 | R.D.P. | | |
| 1 | | 4/11/99 | R.D.P. | | |

Distrocuyo

ESTACION: CAPIZ

TENSION: 132 - 66 - 13,2 kV

FUNCION: ESQUEMA UNIFILAR

PLANO Nº: - 6 -

ARCHIVO: capiz-eu-conf 2005-2006.dwg

HOJA 1 DE 1

PLANO GENERADO CON SISTEMA GRAFICO "CAD"

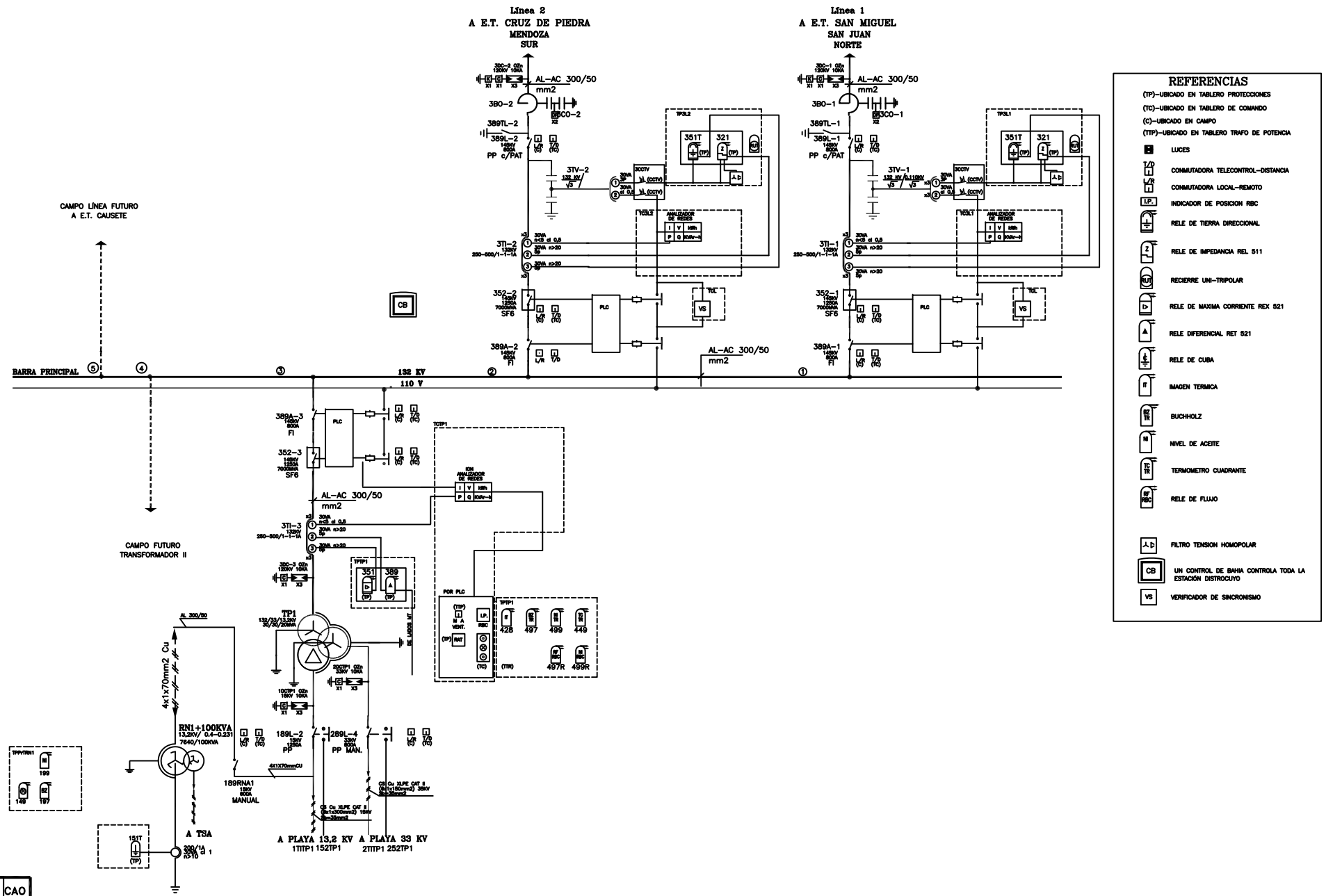


| REV. | CAO | | |
|---|---|---|---|
| | | | |
| | | | |
| | | | |
| CAO | CONFORME A OBRA | 17/03/08 | M.E.N. |
| REV. | DESCRIPCION | FECHA | RESP. |

Distrocuyo

E.T. : ESTACIÓN TRANSFORMADORA 132KV CAÑADA HONDA

OBRA: CAÑADA HONDA

FUNCION: ESQUEMA UNIFILAR 132 KV

PLANO N° CHO-EU-003

ARCHIVO CHO-EU-000

HOJA: 01

De: 02

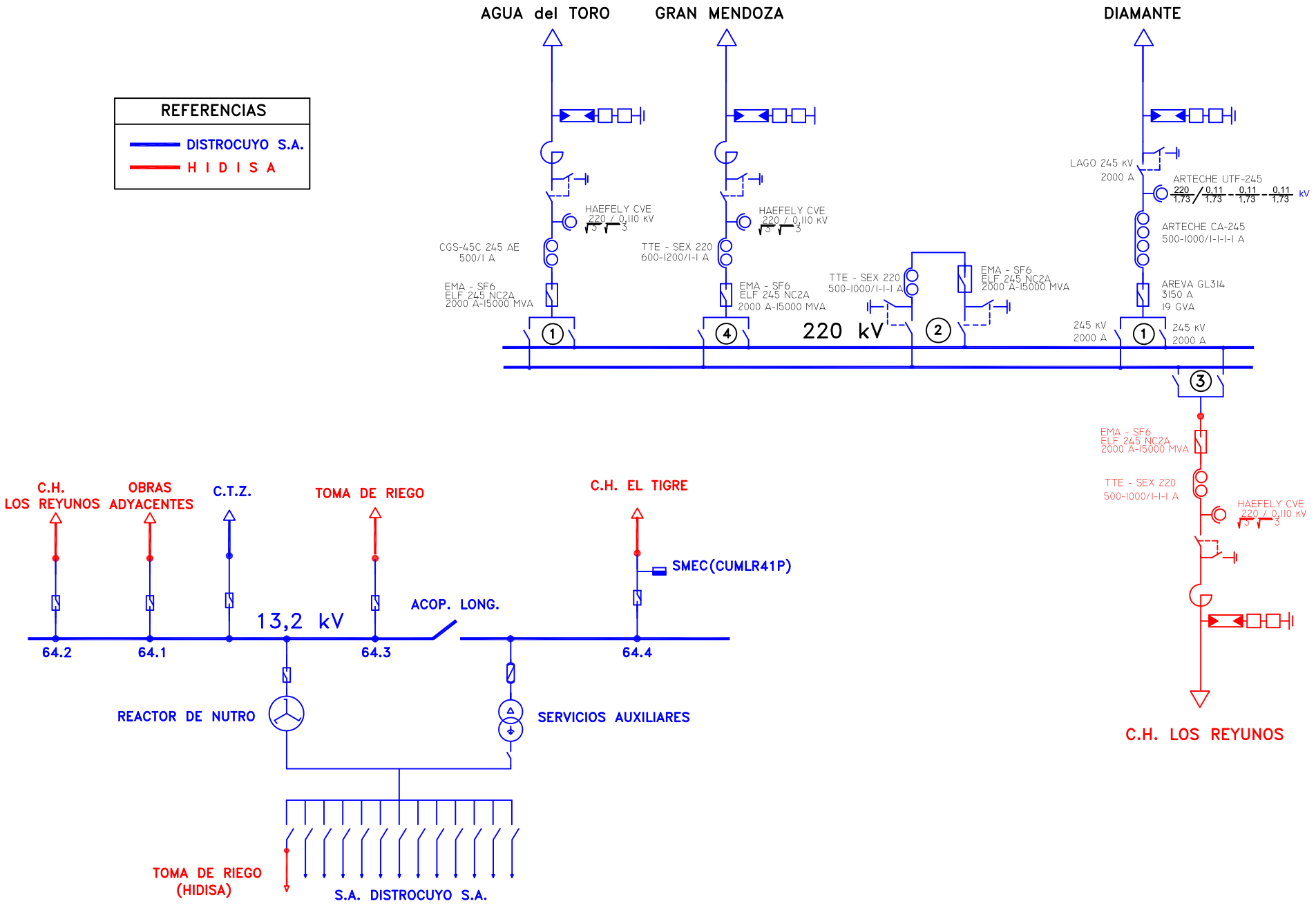


| REV. | DESCRIPCION | FECHA | EJEC. | CONTR | APROB |
|---|---|---|---|---|---|
| 2 | Salida Diamante 220KV | 01/08/11 | R.D.P. | | |
| 1 | | 4/11/99 | R.D.P. | | |

Distrocuyo

ESTACION: LOS REYUNOS

TENSION: 220 - 13,2 kV

FUNCION: ESQUEMA UNIFILAR

PLANO N°: - 9 -

ARCHIVO: los reyunos-eu.dwg

HOJA 1 DE 1

PLANO GENERADO CON SISTEMA GRAFICO "CAD"

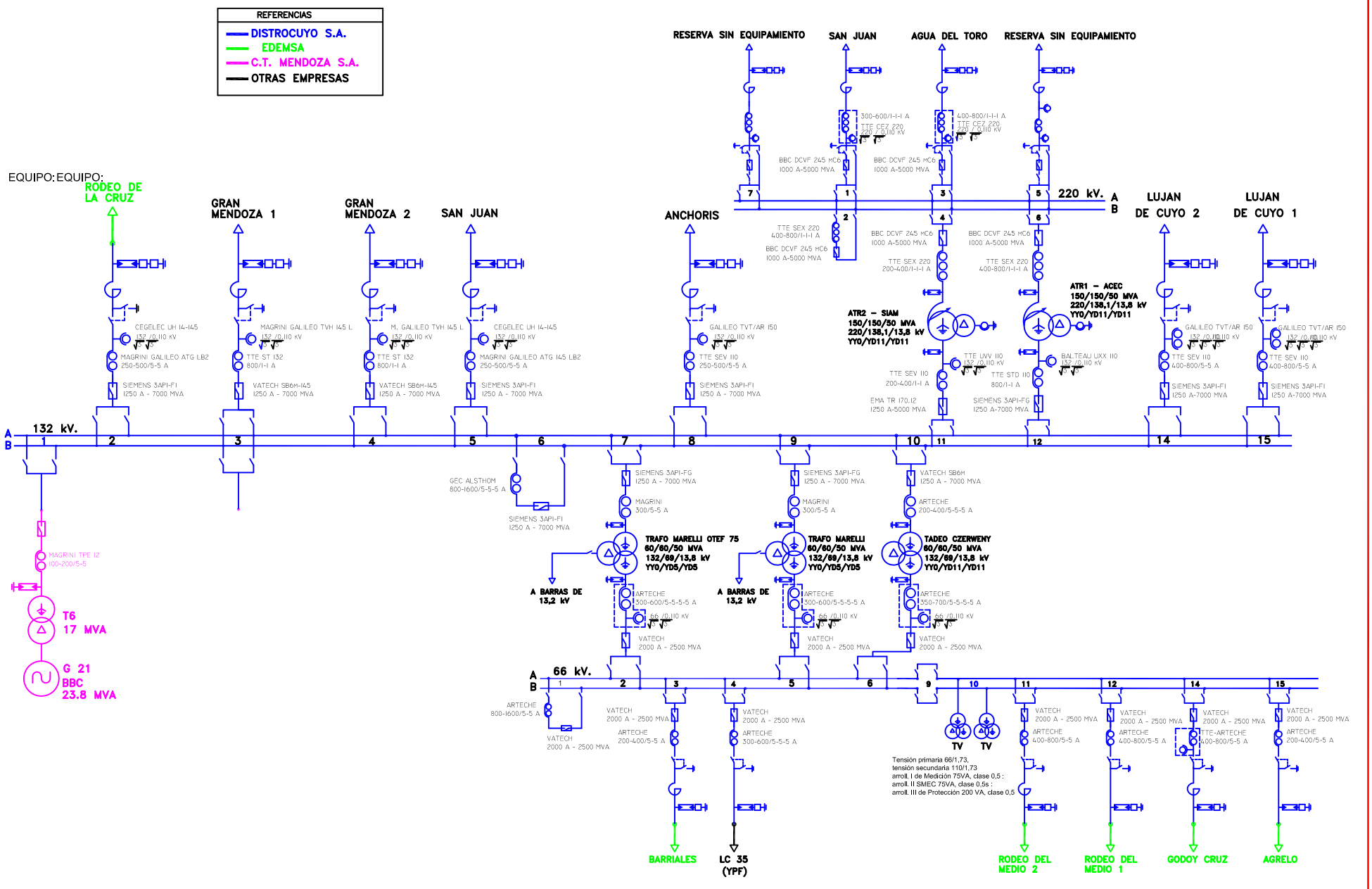


PLANO GENERADO CON SISTEMA GRAFICO "CAD"

| REV. | DESCRIPCION | FECHA | EJEC. | CONTR | APROB |
|---|---|---|---|---|---|
| 2 | Actualización Reservas 220KV | 10/08/12 | | | |
| 1 | | 4/11/99 | | | |

Distrocuyo

| | |
|---|---|
| ESTACION: | CRUZ de PIEDRA |
| TENSION: | 132 - 66 kV |
| FUNCION: | ESQUEMA UNIFILAR 220 - 132 - 66 kV |
| PLANO N°: | - 7A - |
| ARCHIVO: | cruz de piedra-eu132.dwg |
| HOJA | 1 DE 1 |

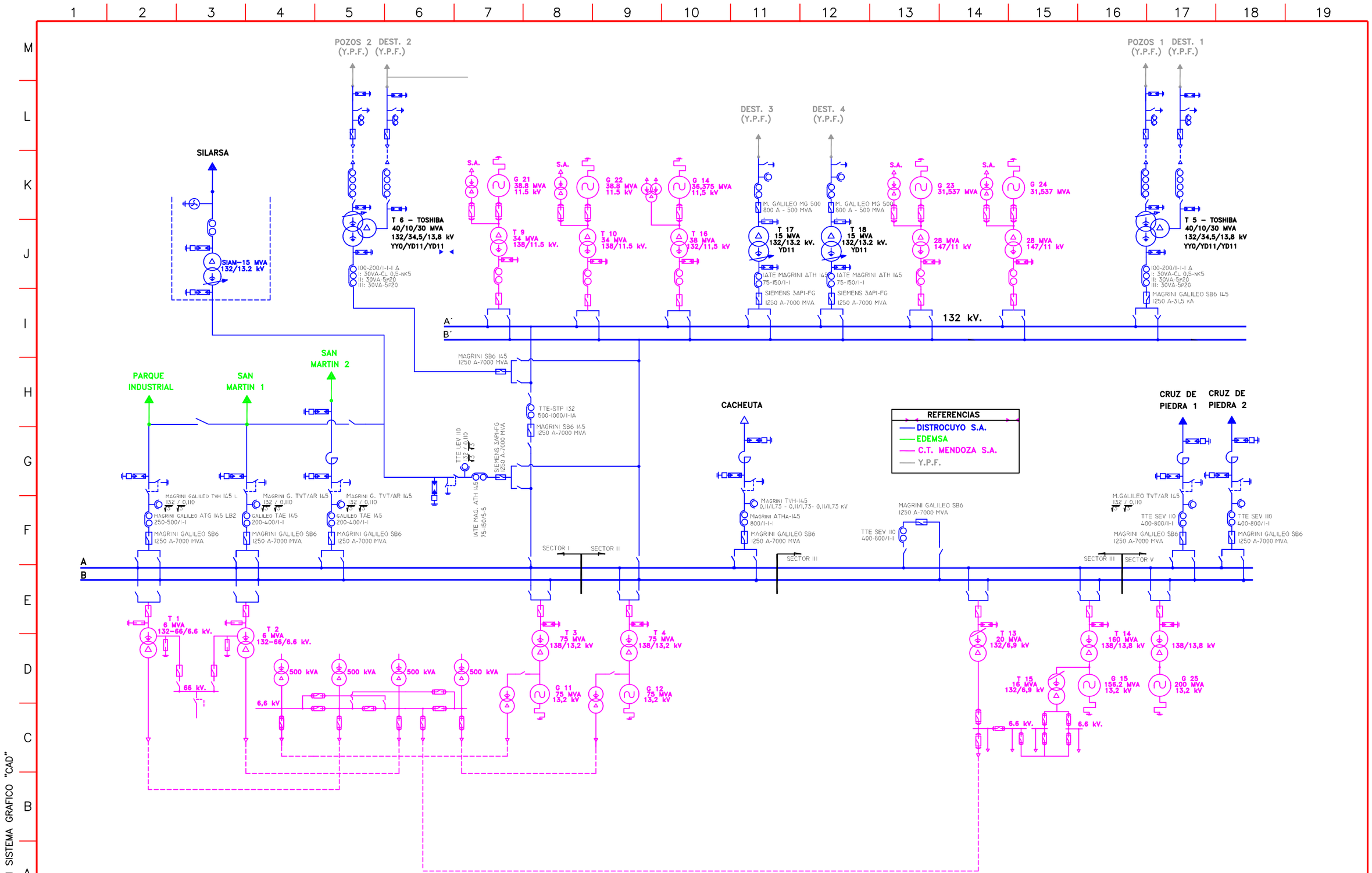


| REV. | DESCRIPCION | FECHA | EJEC. | CONTR | APROB |
|---|---|---|---|---|---|
| 2 | | 3/05/02 | R.D.P. | | |
| 1 | | 4/11/99 | R.D.P. | | |

Distrocuyo

| | | | |
|---|---|---|---|
| ESTACION: LUJAN de CUYO | FUNCION: ESQUEMA UNIFILAR | PLANO N°: - 2 - | HOJA 1 DE 1 |
| TENSION: 132-33-13,2 KV | | ARCHIVO: lujan132-eu.dwg | |

PLANO GENERADO CON SISTEMA GRAFICO "CAD"

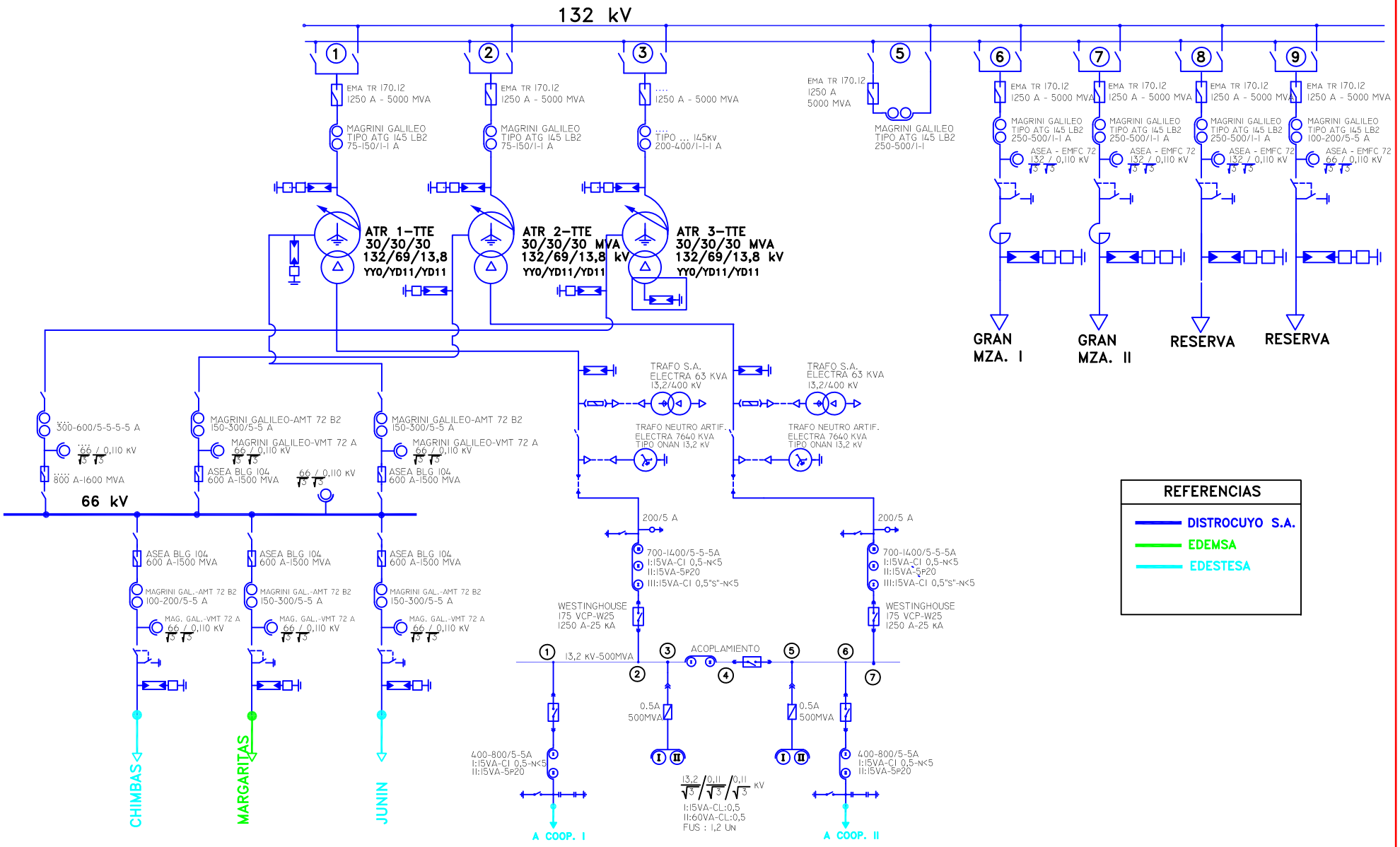


| REV. | DESCRIPCION | FECHA | EJEC. | CONTR | APROB |
|---|---|---|---|---|---|
| 2 | | 3/05/02 | R.D.P. | | |
| 1 | | 4/11/99 | R.D.P. | | |

Distrocuyo

ESTACION: MONTECASEROS

TENSION: 132-33-13,2 KV

FUNCION: ESQUEMA UNIFILAR

PLANO Nº: - 2 -

ARCHIVO: lujan132-eu.dwg

HOJA 1 DE 1

PLANO GENERADO CON SISTEMA GRAFICO "CAD"

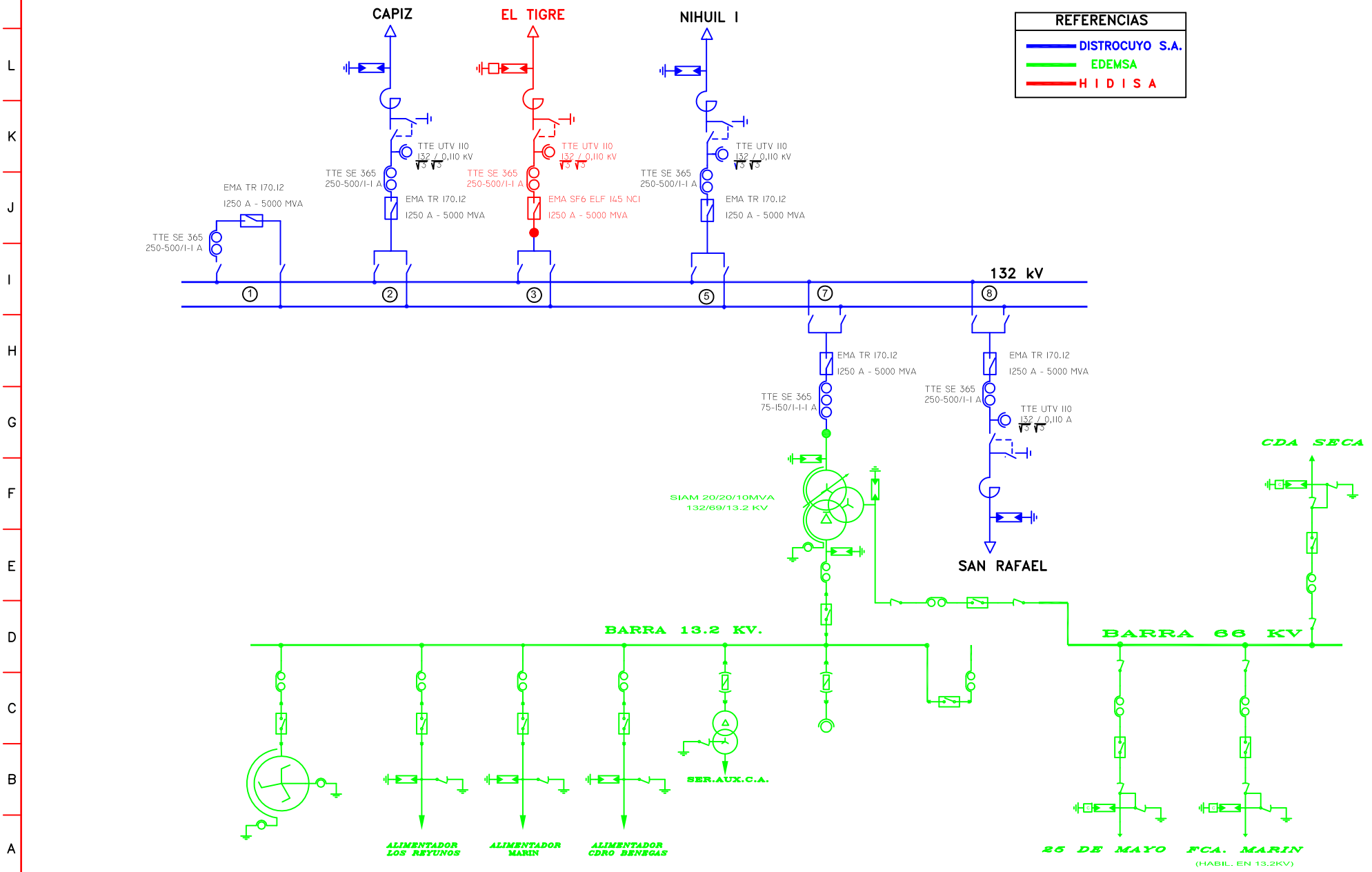


PLANO GENERADO CON SISTEMA GRAFICO "CAD"

| REV. | DESCRIPCION | FECHA | EJEC. | CONTR | APROB |
|---|---|---|---|---|---|
| 1 | | 4/11/99 | R.D.P. | | |

Distrocuyo

| | | | |
|---|---|---|---|
| ESTACION: PEDRO VARGAS | FUNCION: ESQUEMA UNIFILAR | PLANO N°: - 8 - | HOJA 1 DE 1 |
| TENSION: 132 kV | | ARCHIVO: pedro vargas-eu.dwg | |

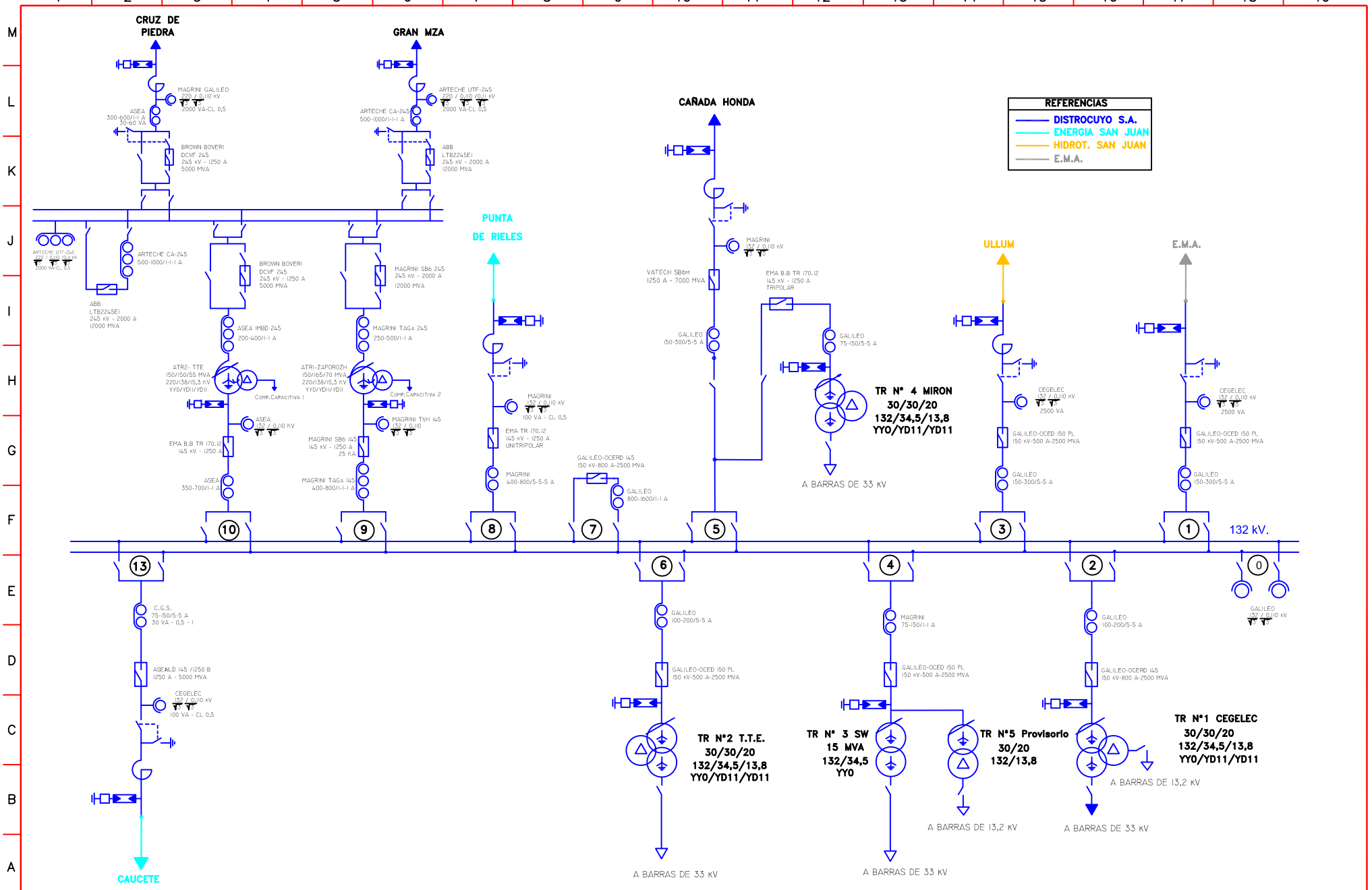


| REV. | DESCRIPCION | FECHA | EJEC. | CONTR | APROB |
|---|---|---|---|---|---|
| 4 | | 30/07/12 | R.D.P. | | |
| 3 | | 10/03/20 | R.D.P. | | |
| 2 | | 28/01/20 | R.D.P. | | |
| 1 | | 4/11/99 | R.D.P. | | |

Distrocuyo

ESTACION: SAN JUAN

TENSION: 220 - 132 KV

FUNCION: ESQUEMA UNIFILAR 220 - 132 kV

PLANO N°: - 12A -

ARCHIVO: san juan 132-eu.dwg

HOJA 1 DE 1

PLANO GENERADO CON SISTEMA GRAFICO "CAD"

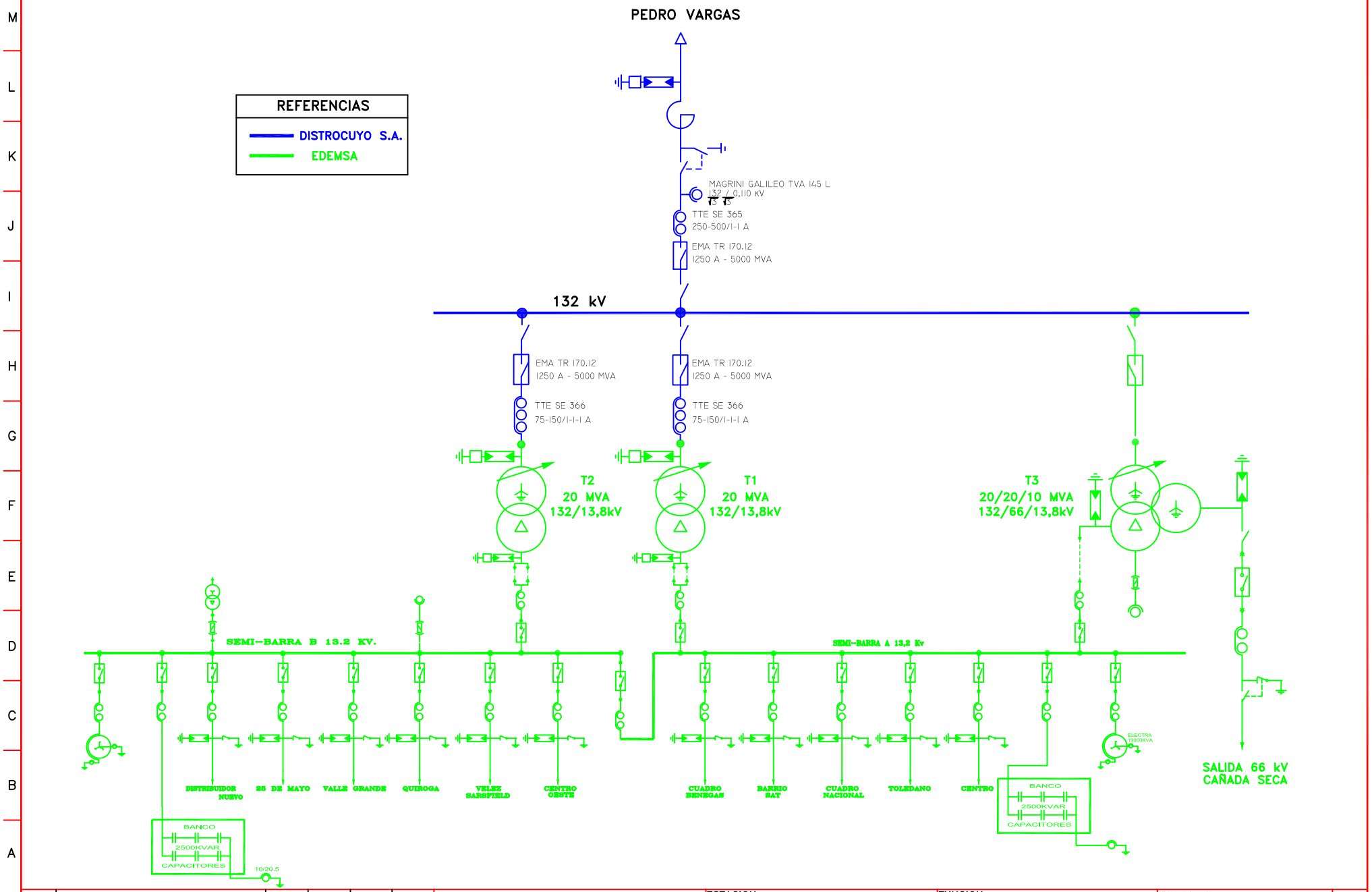


PLANO GENERADO CON SISTEMA GRAFICO "CAD"

| REV. | DESCRIPCION | FECHA | EJEC. | CONTR | APROB |
|---|---|---|---|---|---|
| 1 | | 4/11/99 | R.D.P. | | |

Distrocuyo

| | |
|---|---|
| ESTACION: | SAN RAFAEL |
| TENSION: | 132 - 66 - 13,2 kV |
| FUNCION: | ESQUEMA UNIFILAR |
| PLANO N°: | - 7 - |
| ARCHIVO: | san rafael-eu.dwg |
| HOJA | 1 DE 1 |