TABLA b.2.3: NIVELES DE RIESGO DE ÁREAS MALLADAS

Gráfico del Área o subsistema

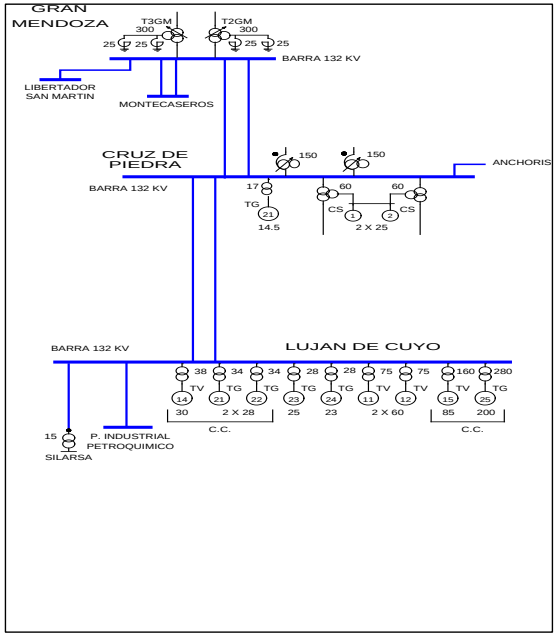

Líneas de interconexión con el resto del sistema

Doble Terna: Lujan de Cuyo - Cruz de Piedra

Doble Terna: Cruz de Piedra - Gran Mendoza

AREA :

NIVEL 1: (RIESGO DE AISLAMIENTO)	**Máximo Intercambio neto :**		Ref. (1) N°:	Eval. de CAMMESA:	
Robustez del cálculo					

NIVEL 2: (RIESGO DE COLAPSO)	**Máximo Intercambio neto:**		Ref. (1) N°:	Eval. de CAMMESA:
Falla Doble Terna 132 KV LDC - CDP	Doble Terna 132 KV CDP-GMZA E/S	(2)	INFORME ADEC. DAG LUJAN	
Estudio DAG LUJÁN				
Generación ET. LUJÁN 522 MW				
Mecanismo de DAG				
Disparos de grupos:				
SEGÚN CÁLCULO POR PESO				

Falla Simple Terna 132 KV LDC - CDP	Doble Terna 132 KV CDP-GMZA	(2)	INFORME ADEC. DAG LUJAN
Estudio DAG LUJÁN	Terna E/S 132 KV LDC - CDP	(2)	INFORME ADEC. DAG LUJAN
Generación ET. LUJÁN 522 MW			
Mecanismo de DAG			
Disparos de grupos:			
SEGÚN CÁLCULO POR PESO			

(1) Indicar Nº de Referencia de el/los estudio/s que avalan el límite.

(2) No supera límite nominal. Estudios DAG de LUJÁN