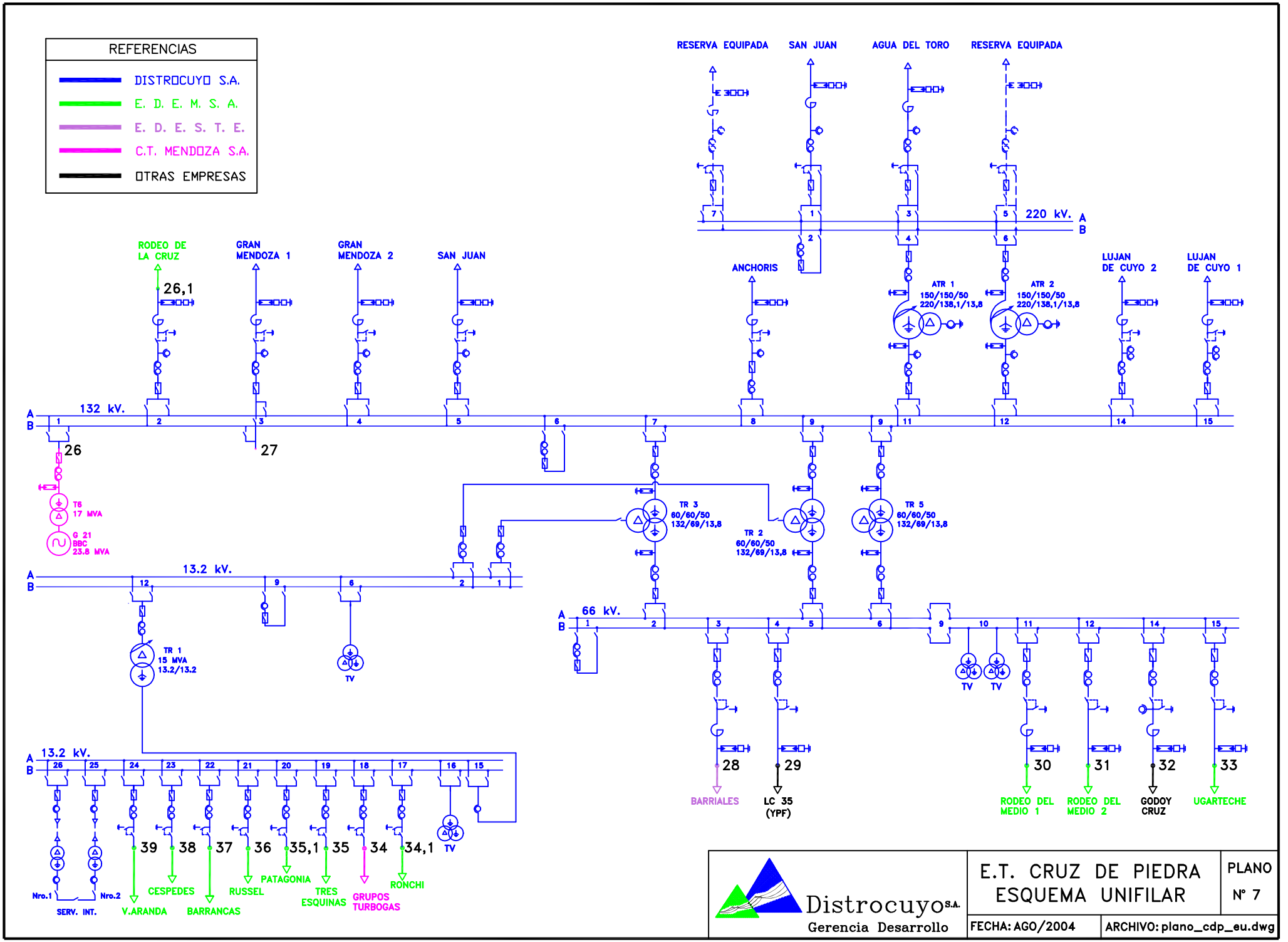
REFERENCIAS
DISTROCUYO S.A.
E. D. E. M. S. A.
E. D. E. S. T. E.
C.T. MENDOZA S.A.
OTRAS EMPRESAS
RESERVA EQUIPADA
SAN JUAN
AGUA DEL TORO
RESERVA EQUIPADA
220 kV.
A
B
RODEO DE LA CRUZ
GRAN MENDOZA 1
GRAN MENDOZA 2
SAN JUAN
ANCHORIS
ATR 1
150/150/50
220/138,1/13,8
ATR 2
150/150/50
220/138,1/13,8
LUJAN DE CUYO 2
LUJAN DE CUYO 1
26,1
132 kV.
26
27
T6
17 MVA
G 21
BBC
23.8 MVA
TR 3
60/60/50
132/69/13,8
TR 2
60/60/50
132/69/13,8
TR 5
60/60/50
132/69/13,8
13.2 kV.
TR 1
15 MVA
13.2/13.2
TV
66 kV.
28
29
30
31
32
33
BARRIALES
LC 35
(YPF)
RODEO DEL MEDIO 1
RODEO DEL MEDIO 2
GODOY CRUZ
UGARTECHE
13.2 kV.
39
38
37
36
35,1
35
34
34,1
TV
Nro.1
Nro.2
SERV. INT.
V.ARANDA
CESPEDES
BARRANCAS
RUSSEL
PATAGONIA
TRES ESQUINAS
GRUPOS TURBOGAS
RONCHI
Distrocuyo S.A.
Gerencia Desarrollo
E.T. CRUZ DE PIEDRA
ESQUEMA UNIFILAR
PLANO
N° 7
FECHA: AGO/2004
ARCHIVO: plano_cdp_eu.dwg