TABLA b.2.3: NIVELES DE RIESGO DE ÁREAS MALLADAS (Condición N)

Gráfico del Área o subsistema

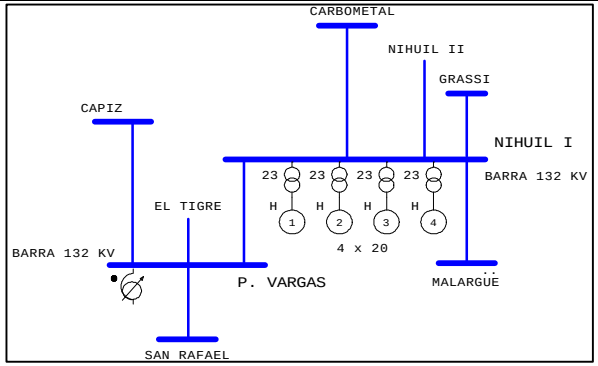

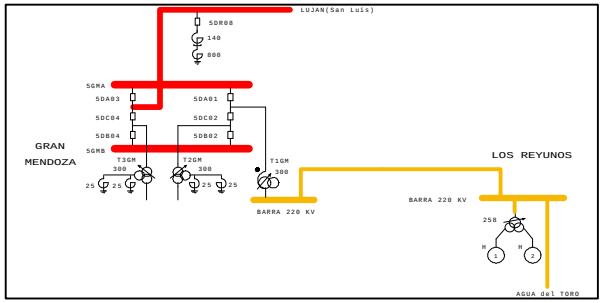

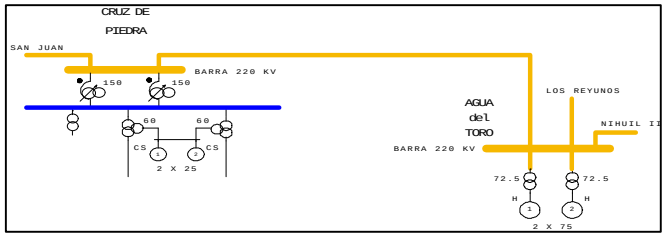

Líneas de interconexión con el resto del sistema

LAT 132 kV Nihuil 1 - Pedro Vargas
LAT 220 kV Los Reyunos - Gran Mendoza
LAT 220 kV Agua del Toro - Cruz de Piedra

AREA :CORREDOR SUR

RIESGO CUBIERTO: NIVEL 1: (RIESGO DE AISLAMIENTO) Y NIVEL 2: (RIESGO DE COLAPSO)	**Limite a la exportación dada por la máxima generación de Diamante + Nihuiles:**	**380**	Ref. (1) N°:	Eval. de CAMMESA:

Recurso estabilizante utilizado: SIN DAG inteligente sistema SUR

DAG Sistema Sur.doc

Los niveles de máximo intercambio para el corredor SUR SIN DAG fueron determinados para un escenario de Pico de Verano

Los recursos estabilizantes presente en el área:
1- DAG LUJÁN: GRUPOS CTMSA - C.H. CACHEUTA
2- CORTES DE CARGA POR MINIMA FRECUENCIA: 42%
3- CORTES DE CARGA POR MÍNIMA TENSIÓN EN E.T. CRUZ DE PIEDRA

(1) Indicar Nº de Referencia de el/los estudio/s que avalan el límite.
(2) No supera límite nominal. Estudios DAG de CTMSA.