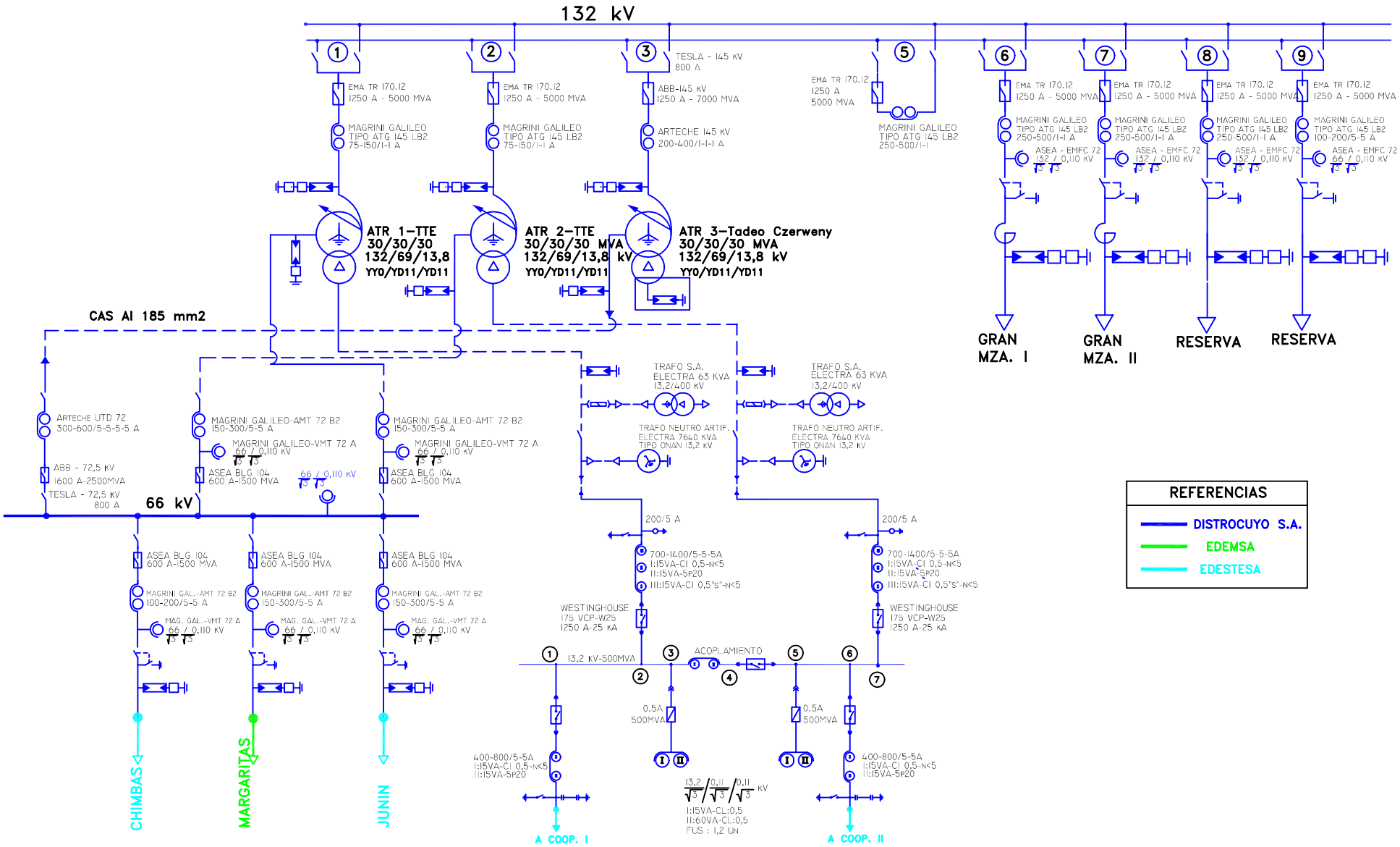

REV.	DESCRIPCION	FECHA	RESP.
1			
0			

Distrocuyo S.A.

E.T. : MONTECASEROS

OBRA: 132/66/13.2 KV

FUNCION: ESQUEMA UNIFILAR GENERAL 132/66/13.2 KV

PLANO N° Montecaseros_EU

ARCHIVO Montecaseros_EU

HOJA: 01

De: 01