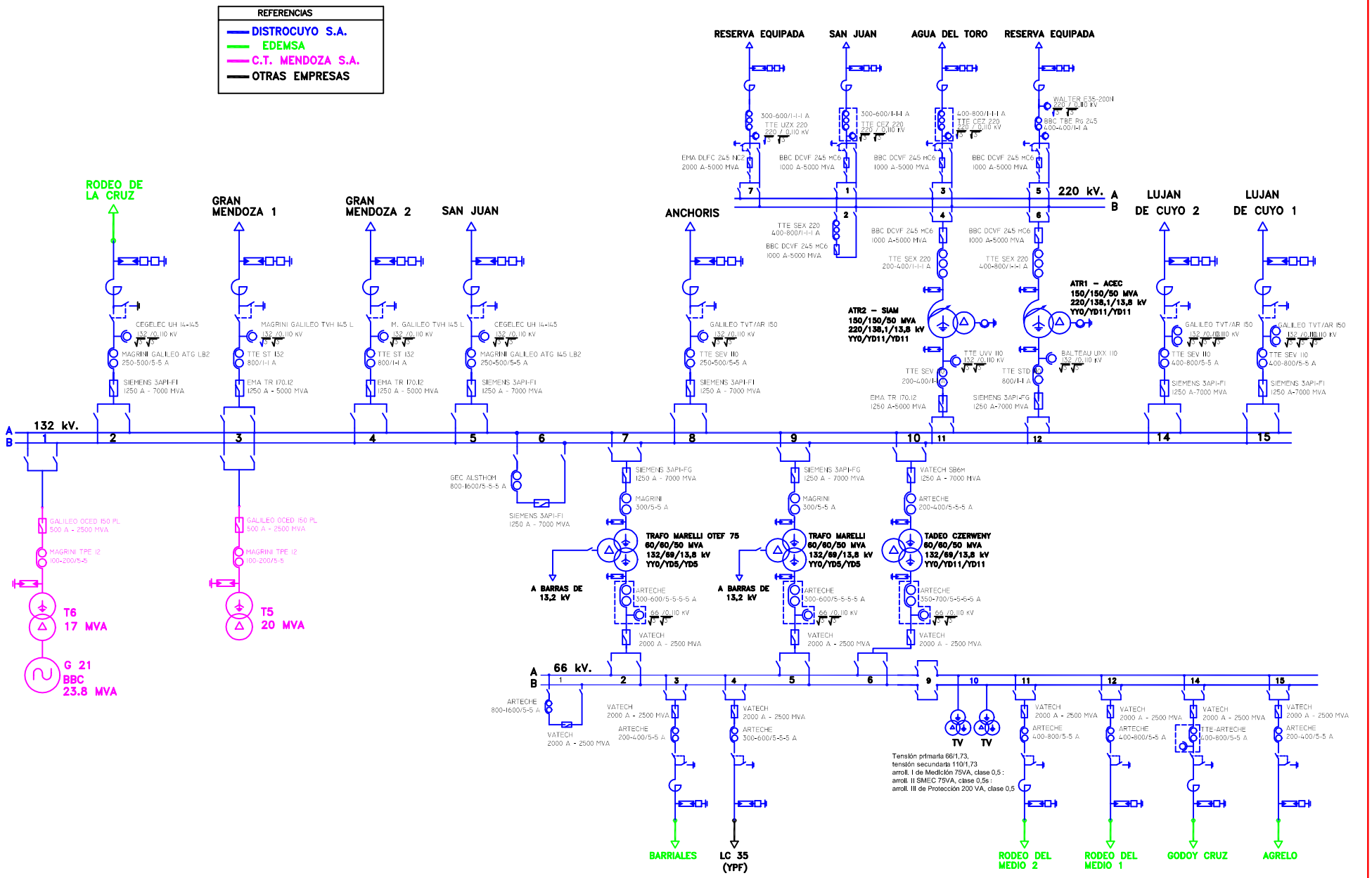

PLANO GENERADO CON SISTEMA GRAFICO "CAD"

REV.	DESCRIPCION	FECHA	EJEC.	CONTR	APROB
1		4/11/99			

Distrocuyo S.A.

ESTACION:	FUNCION:	PLANO N°:	HOJA
CRUZ de PIEDRA	ESQUEMA UNIFILAR	- 7A -	1
TENSION: 132 - 66 kV	220 - 132 - 66 kV	ARCHIVO: cruz de piedra-eu132.dwg	DE 1