TABLA b.2.3: NIVELES DE RIESGO DE ÁREAS MALLADAS (Condición N)

Gráfico del Área o subsistema

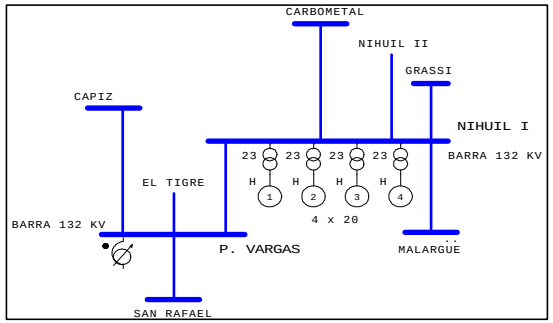

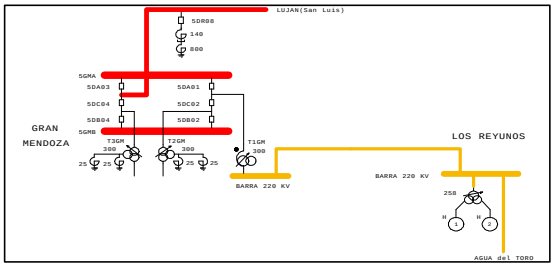

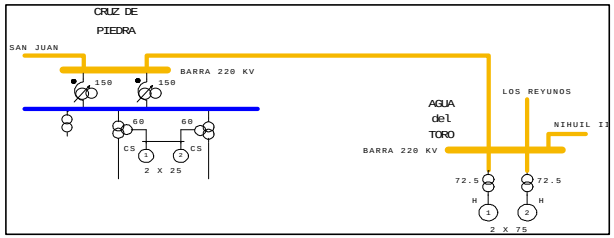

Líneas de interconexión con el resto del sistema

LAT 132 kV Nihuil 1 - Pedro Vargas

LAT 220 kV Los Reyunos - Gran Mendoza

LAT 220 kV Agua del Toro - Cruz de Piedra

AREA :

NIVEL 1: (RIESGO DE AISLAMIENTO)	**Máximo Intercambio neto :**		Ref. (1) N°:	Eval. de CAMMESA:	

Robustez del cálculo

NIVEL 2:	**Máximo Intercambio neto:**		Ref. (1) N°:	Eval. de CAMMESA:
F/S LAT 220 KV LRY - GMZA	ADT - CDP:	255 MVA	DAG Sistema Sur.doc	
Estudio DAG SUR	NIH1-P.VARGAS:	123 MVA		
Nihuil245 MW	Total:	378 MVA		
Diamante 368 MW				
CTMSA 507 MW				
Mecanismo de DAG SUR				
Disparos:				
Los Reyunos: 2 grupos				

(1) Indicar Nº de Referencia de el/los estudio/s que avalan el límite.