TABLA b.2.3: NIVELES DE RIESGO DE ÁREAS MALLADAS (Condición N y N-1)

Gráfico del Área o subsistema

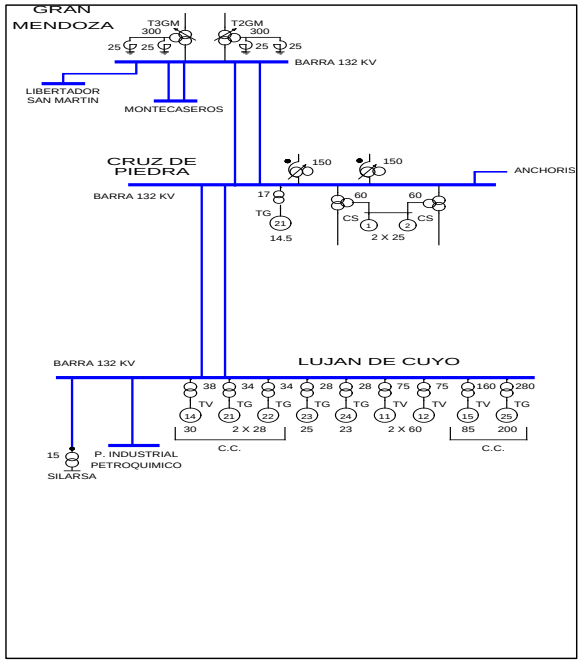

Líneas de interconexión con el resto del sistema

Doble Terna: Lujan de Cuyo - Cruz de Piedra

Doble Terna: Cruz de Piedra - Gran Mendoza

AREA :CORREDOR G.MENDOZA - LUJÁN DE CUYO

RIESGO CUBIERTO:NIVEL 2 NIVEL 1: (RIESGO DE AISLAMIENTO) Y NIVEL 2: (RIESGO DE COLAPSO)	**Limite a la exportación dada por la máxima generación en E.T. LUJÁN:**	**232**	Ref. (1) N°:	Eval. de CAMMESA:

Recurso estabilizante utilizado: SIN DAG inteligente CTMSA

Contigencias estudiadas y cubiertas por el automatismo:

Cruz de Piedra - Luján de Cuyo 1 y 2.
Luján de Cuyo - San Martín 1 y 2.
Cruz de Piedra – Gran Mendoza 1 y 2.
Cable OF San Martín – Guaymallén.
Pérdida simultánea de una doble Terna antes mencionada.

(1) Indicar Nº de Referencia de el/los estudio/s que avalan el límite.
(2) No supera límite nominal. Estudios DAG de LUJÁN