TABLA b.2.3: NIVELES DE RIESGO DE ÁREAS MALLADAS (Condición N)

Gráfico del Área o subsistema

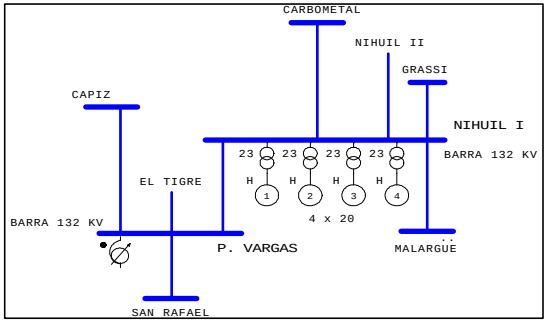

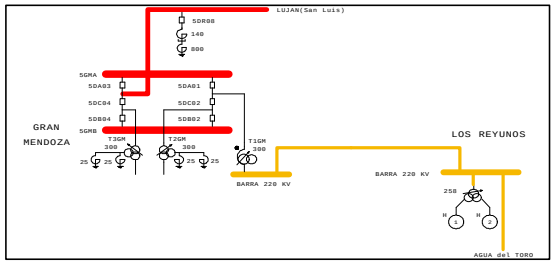

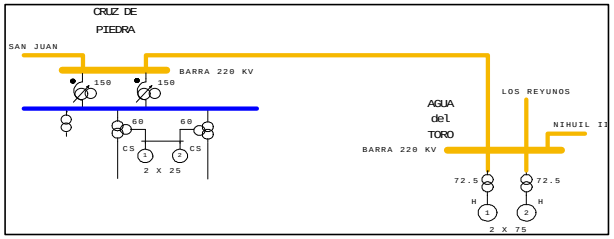

Líneas de interconexión con el resto del sistema

LAT 132 kV Nihuil 1 - Pedro Vargas
LAT 220 kV Los Reyunos - Gran Mendoza
LAT 220 kV Agua del Toro - Cruz de Piedra

AREA :CORREDOR G.MENDOZA - LUJÁN DE CUYO

RIESGO CUBIERTO: NIVEL 1: (RIESGO DE AISLAMIENTO) Y NIVEL 2: (RIESGO DE COLAPSO)	**Limite a la exportación dada por la máxima generación de Diamante + Nihuiles:**	**613**	Ref. (1) N°:	Eval. de CAMMESA:	

Recurso estabilizante utilizado: DAG inteligente Sistema Sur

DAG Sistema Sur.doc

Los montos de DAG a aplicar y las unidades de Diamante y Nihuiles a desconectar puden consultarse en las tablas presentadas en la Ref. Las tablas se corresponden con variantes posibles de despacho del sistema Diamante y CTMSA.

CONTINGENCIAS ESTUDIADAS Y CUBIERTAS POR EL AUTOMATISMO

LAT 220 KV LOS REUYNOS - GRAN MENDOZA

LAT 220 KV AGUA DEL TORO - CRUZ DE PIEDRA

LAT 220 KV AGUA DEL TORO - NIHUIL 2

PERDIDA DEL AUTOTRANSFORMADOR DE 300 MVA DE GRAN MENDOZA

PERDIDA DEL AUTOTRANSFORMADOR DE 150 MVA DE NIHUIL 2

LAT 132 KV NIHUIL 1 - PEDRO VARGAS

DOBLE TERNA CRUZ DE PIEDRA - GRAN MENDOZA: FALLA SIMPLE

DOBLE TERNA CRUZ DE PIEDRA - GRAN MENDOZA: FALLA DOBLE

LAT 220 KV LOS REUYNOS - AGUA DEL TORO

C.H. LOS REYUNOS FUNCIONANDO CON UNA BOMBA

C.H. LOS REYUNOS FUNCIONANDO CON DOS BOMBAS

Los niveles de máximo intercambio fueron determinados para un escenario de Pico de Verano

Los recursos estabilizantes presente en el área:

1- DAG LUJÁN: GRUPOS CTMSA - C.H. CACHEUTA

2- CORTES DE CARGA POR MINIMA FRECUENCIA: 42%

3- CORTES DE CARGA POR MÍNIMA TENSIÓN EN E.T. CRUZ DE PIEDRA

(1) Indicar Nº de Referencia de el/los estudio/s que avalan el límite.

(2) No supera límite nominal. Estudios DAG de CTMSA.